FISR

ACCESSOIRES CLOISONS PLAFONDS

GROSSISTE EN QUINCAILLERIE
MATERIEL D'EQUIPEMENT DE PROTECTION

2025
2026

DEJA 20 ANS D'EXPERIENCE A VOTRE SERVICE

LIVRAISON DE VOS ARTICLES DIRECTEMENT
SUR VOS CHANTIERS A PARIS ET GRANDE COURONNE.
EXPEDITION RAPIDE PARTOUT EN FRANCE.

TEL - 01 60 78 95 71 FAX - 01 64 85 60 59

CONTACT@FISR.FR

WWW.FISR.FR

20 ANS D'EXPERIENCE AU SERVICE DES PROFESSIONNELS

© Reproduction partielle ou totale interdite sans l'accord préalable de FISR. Document non contractuel.
Caractéristiques, photos et textes donnés à titre indicatif et modifiables sans préavis.
Toutes les indications de ce document reposent sur notre expérience et notre connaissance des éléments techniques actuels. FISR ne peut être tenu responsable de dommages dus, de manière directe ou indirecte, à d'éventuelles erreurs, inexactitudes ou lacunes de ce document. Avant toute application, l'utilisateur se doit de lire et comprendre les informations de ce document et de toute autre document relatif au produit concerné. Les procédés d'application et d'utilisation échappant à notre contrôle (de même que les conditions de transport et de stockage), et vu la diversité des matériaux employés, l'utilisateur se doit d'effectuer des essais spécifiques avant utilisation.

FISR

ACCESSOIRES CLOISONS PLAFONDS

FISR, GROSSISTE EN FOURNITURES INDUSTRIELLES
SITUE A SAINT PIERRE DU PERRAY (91 - ESSONNE), ILE DE FRANCE.

PARTENAIRE IDEAL DE VOS CHANTIERS DEPUIS 20 ANS

FISR, grossiste en quincaillerie situé à St Pierre du Perray (91 - Essonne) près d'Evry, est à votre service pour la vente d'équipements de la porte, d'accessoires pour cloisons, faux plafonds, d'équipements de protections individuelles (EPI).

Partenaire idéal de tous vos chantiers depuis déjà 20 ans, FISR sélectionne pour vous les meilleurs produits auprès des marques les plus sérieuses.

Faites votre choix parmi toute la gamme qui vous est proposée :

- Béquillage et équipement de la porte : paumelles, butoirs, crémones,...
- Visseries, fixations, fournitures cloisons et faux plafonds : chevilles, bandes à joint, bandes armées, cornières d'angle.
- Consommables : colles, rubans adhésifs, polyanes, silicones.
- Equipements de protection individuelle (EPI) : chaussures de sécurité, vêtements de sécurité, gants, accessoires.

Côté service, FISR vous propose la livraison de vos articles directement sur chantier sur Paris et sa grande couronne (77 - 78 - 91 - 92 - 93 - 94 - 95) en franco de port et expédie rapidement partout en France sous conditions.

Pour toute question ou demande de devis, contactez FISR
par téléphone au 01.60.78.95.71, mail à contact@fisr.fr,
via le formulaire en ligne ou rendez-vous sur notre site internet en scannant directement notre QR CODE ci-dessous ou en tapant fisr.fr

RENDEZ-VOUS SUR LE SITE INTERNET FISR
EN SCANNANT NOTRE QR CODE

SOMMAIRE

EQUIPEMENT DE LA PORTE

PAGES

BEQUILLAGES INOX 6-7
BEQUILLAGES NOIR VELOUTE 8
BEQUILLAGES BLANC VELOUTE 9
BEQUILLAGES OR SATINE 10
BATONS MARECHAL 11
BEQUILLAGES SUR PLAQUES 12
BUTOIRS DE SOL 13
SERRURES À LARDER - AXE A 50 MM 14
SERRURES À LARDER BLANCHES - AXE A 40 MM 15
CYLINDRES EUROPEENS 16-19
FERME-PORTES 20
ANTIPANIQUES 21
PUSH BARRES 22
CREMONES POMPIER & TRINGLES 23
PLINTHES AUTOMATIQUES 24-25
PAUMELLES & CHARNIERES 26
PRODUITS POUR PORTES GLACE 27-31
VERROU A BASCULE 32

ACCESSOIRES CLOISONS

VIS TTPC & TTPF POUR PLAQUES DE PLATRE 33
VIS AUTOPERCEUSES 34
CHEVILLES 35
BANDES POUR PLAQUES DE PLATRE 36
BANDES ACOUSTIQUES MONOADHESIVES 36
ENDUIT POUR JOINTS 37
MORTIER ADHESIF 37
TRAPPES DE VISITE 38
VOILE DE VERRE 39
COLLE POUR VOILE DE VERRE 39
APPUIS INTERMEDIAIRES 39
ACCESSOIRES PLAQUISTE 40-42

ACCESSOIRES FAUX-PLAFONDS

ACCESSOIRES FAUX-PLAFONDS 43-46

SOMMAIRE

CONSOMMABLES — PAGES

SILICONES & MOUSSES POLYURETHANE 47
COLLES 48
ACRYLIQUES 49
POLYANES & PROTECTIONS DES SOLS 51-52
ADHESIFS & RUBANS 53-54
SACS & EMBALLAGES 55
CHIFFONS & ESSUYAGE 56

OUTILLAGES

PETITS OUTILLAGES 58-60
PROJECTEUR & LAMPE 61
ESCABEAUX & ECHAFFAUDAGES 62-64
MALAXEUR 64
OUTILLAGES ELECTRO-PORTATIFS 65
LASERS 66-68

EQUIPEMENTS DE PROTECTIONS INDIVIDUELLES (EPI)

CHAUSSURES DE SECURITE 70-73
PANTALONS & BAS DE TRAVAIL 74-75
VESTES & HAUTS DE TRAVAIL 76-77
GANTS 78
ACCESSOIRES EPI 79-81

L'EQUIPE FISR

L'EQUIPE FISR 83

BEQUILLAGES RONDS INOX

BEQUILLAGES SUR ROSACES RONDES INOX

ENSEMBLE BEQUILLES DEAUVILLE / ROSACES RONDES INOX
Référence 0315

ENSEMBLE BEQUILLES TROUVILLE / ROSACES RONDES INOX
Référence 0316

ENSEMBLE BEQUILLES CABOURG / ROSACES RONDES INOX
Référence 0317

ENSEMBLE BEQUILLES HONFLEUR / ROSACES RONDES INOX
Référence 0318

ROSACES RONDES INOX

ROSACES INOX CLE I RONDES / PAIRE
Référence 0201

ROSACES INOX WC + VOYANT RONDES / PAIRE
Référence 0295

ROSACES INOX BORGNES RONDES / PAIRE
Référence 0325

ROSACES INOX CLE L RONDES / PAIRE
Référence 0378

BEQUILLAGES OVALES INOX

BEQUILLAGES SUR ROSACES OVALES INOX

ENSEMBLE BEQUILLES DEAUVILLE / ROSACES OVALES INOX
Référence 0635

ENSEMBLE BEQUILLES TROUVILLE / ROSACES OVALES INOX
Référence 0636

ENSEMBLE BEQUILLES CABOURG / ROSACES OVALES INOX
Référence 0422

ENSEMBLE BEQUILLES HONFLEUR / ROSACES OVALES INOX
Référence 0420

ROSACES OVALES INOX

ROSACES INOX CLE I OVALES / PAIRE
Référence 0284

ROSACES INOX BORGNES OVALES / PAIRE
Référence 0344

ROSACES INOX CLE L OVALES / PAIRE
Référence 0623

BEQUILLAGES NOIR VELOUTE

BEQUILLAGES SUR ROSACES NOIRES

AUTRES MODELES DE BEQUILLES DISPONIBLES SUR DEMANDE

ENSEMBLE BEQUILLES CABOURG / ROSACES RONDES NOIRES
Référence 1529

ENSEMBLE BEQUILLES CABOURG / ROSACES OVALES NOIRES
Référence 1528

ENSEMBLE BEQUILLES HONFLEUR / ROSACES RONDES NOIRES
Référence 1616

ENSEMBLE BEQUILLES HONFLEUR / ROSACES OVALES NOIRES
Référence 1592

ROSACES RONDES NOIRES

ROSACES NOIRES CLE I RONDES / PAIRE
Référence 1093

ROSACES NOIRES WC + VOYANT RONDES / PAIRE
Référence 1095

ROSACES NOIRES BORGNES RONDES / PAIRE
Référence 1096

ROSACES OVALES NOIRES

ROSACES NOIRES CLE I OVALES / PAIRE
Référence 1094

ROSACES NOIRES BORGNES OVALES / PAIRE
Référence 1097

BEQUILLAGES BLANC VELOUTE

BEQUILLAGE SUR ROSACES BLANCHES

ENSEMBLE BEQUILLES
CABOURG / ROSACES
RONDES BLANCHES
Référence 1545

ROSACES RONDES BLANCHES

ROSACES BLANCHES CLE I
RONDES / PAIRE
Référence 1546

ROSACES BLANCHES BORGNE
RONDES / PAIRE
Référence 1547

ROSACES BLANCHES WC + VOYANT
RONDES / PAIRE
Référence 1549

ROSACES BLANCHES WC
RONDES / PAIRE
Référence 1548

BEQUILLAGES OR SATINE

BEQUILLAGES SUR ROSACES OR SATINEES

ENSEMBLE BEQUILLES
CABOURG / ROSACES
RONDES OR SATINE
Référence 1538

ROSACES RONDES OR SATINEES

ROSACES OR SATINEES CLE I
RONDES / PAIRE
Référence 1539

ROSACES OR SATINEES BORGNES
RONDES / PAIRE
Référence 1540

ROSACES OR SATINEES WC + VOYANT
RONDES / PAIRE
Référence 1541

ROSACES OR SATINEES WC
RONDES / PAIRE
Référence 1649

BATONS MARECHAL

BATONS MARECHAUX INOX

BATON MARECHAL INOX SIMPLE DROIT
LG. 500 / ENTRAXE. 300 / DIAM. 32 Référence 1612
LG. 1400 / ENTRAXE. 1200 / DIAM. 32 Référence 1608
LG. 2000 / ENTRAXE. 1800 / DIAM. 32 Référence 1610

BATON MARECHAL INOX DOUBLE DROIT
LG. 500 / ENTRAXE. 300 / DIAM. 32 Référence 1601
LG. 1400 / ENTRAXE. 1200 / DIAM. 32 Référence 1603
LG. 2000 / ENTRAXE. 1800/ DIAM. 32 Référence 1605

BATON MARECHAL INOX SIMPLE DESAXE
LG. 500 / ENTRAXE. 300 / DIAM. 32 Référence 1613
LG. 1400 / ENTRAXE. 1200 / DIAM. 32 Référence 1609
LG. 2000 / ENTRAXE. 1800 / DIAM. 32 Référence 1611

BATON MARECHAL INOX DOUBLE DESAXE
LG. 500 / ENTRAXE. 300 / DIAM. 32 Référence 1607
LG. 1400 / ENTRAXE. 1200 / DIAM. 32 Référence 1604
LG. 2000 / ENTRAXE. 1800 / DIAM. 32 Référence 1606

BATONS MARECHAUX NOIRS

BATON MARECHAL NOIR SIMPLE DROIT
LG. 500 / ENTRAXE. 300 / DIAM. 32 Référence 1536
LG. 1400 / ENTRAXE. 1200 / DIAM. 32 Référence 1534

BATON MARECHAL NOIR DOUBLE DROIT
LG. 500 / ENTRAXE. 300 / DIAM. 32 Référence 1533
LG. 1400 / ENTRAXE. 1200 / DIAM. 32 Référence 1532

BATON MARECHAL NOIR SIMPLE DESAXE
LG. 500 / ENTRAXE. 300 / DIAM. 32 Référence 1537
LG. 1400 / ENTRAXE. 1200 / DIAM. 32 Référence 1535

BATON MARECHAL NOIR DOUBLE DESAXE
LG. 500 / ENTRAXE. 300 / DIAM. 32 Référence 1482
LG. 1400 / ENTRAXE. 1200 / DIAM. 32 Référence 1527

BEQUILLAGES SUR PLAQUES

BEQUILLE MARGAUX / PLAQUE 195 INOX

CLE I POUR
CYLINDRE EUROPEEN
Référence 0846

BEC DE CANE
Référence 0848

BEC DE CANE
A CONDAMNATION
Référence 0847

CLE L
Référence 0849

BEQUILLE MEDOC / PLAQUE 195 INOX

CLE I POUR
CYLINDRE EUROPEEN
Référence 0850

BEC DE CANE
Référence 0852

BEC DE CANE
A CONDAMNATION
Référence 0851

CLE L
Référence 0853

BEQUILLE POMEROL / PLAQUE 195 INOX

CLE I POUR
CYLINDRE EUROPEEN
Référence 0854

BEC DE CANE
Référence 0856

BEC DE CANE
A CONDAMNATION
Référence 0855

CLE L
Référence 0857

BEQUILLE GRAVE / PLAQUE 195 INOX

CLE I POUR
CYLINDRE EUROPEEN
Référence 0858

BEC DE CANE
Référence 0860

BEC DE CANE
A CONDAMNATION
Référence 0859

CLE L
Référence 0861

BUTOIRS DE SOL

BUTOIRS METAL

BUTOIR ALU 3637
Référence 0250

BUTOIR ALU 3039
Référence 0190

BUTOIR IN 601
Référence 0202

BUTOIRS NYLON

BUTOIR NYLON BLANC
Référence 0251

BUTOIR NYLON GRIS
Référence 0194

BUTOIR NYLON NOIR
Référence 0252

SERRURES A LARDER
AXE A 50 MM

SERURES TETIERES NOIRES

SERRURE A LARDER
AXE 50 TETIERE NOIRE
BOUTS RONDS
CLE I POUR
CYLINDRE EUROPEEN
référence 0335

SERRURE A LARDER
AXE 50 TETIERE NOIRE
BOUTS RONDS
BEC DE CANE
référence 0336

SERRURE A LARDER
AXE 50 TETIERE NOIRE
BOUTS RONDS
BEC DE CANE
A CONDAMNATION
référence 0337

SERRURE A LARDER
AXE 50 TETIERE NOIRE
BOUTS RONDS
CLE L
référence 0338

SERRURES TETIERES INOX

SERRURE A LARDER
AXE 50 TETIERE INOX
BOUTS RONDS
CLE I POUR
CYLINDRE EUROPEEN
référence 0339

SERRURE A LARDER
AXE 50 TETIERE INOX
BOUTS RONDS
BEC DE CANE
référence 0340

SERRURE A LARDER
AXE 50 TETIERE INOX
BOUTS RONDS
BEC DE CANE
A CONDAMNATION
référence 0341

SERRURES A LARDER BLANCHES AXE A 40 MM

SERRURES AXE 40 BLANCHES

SERRURE A LARDER
AXE 40 BLANC
BOUTS RONDS
CLE I POUR
CYLINDRE EUROPEEN
Référence 0863

SERRURE A LARDER
AXE 40 BLANC
BOUTS RONDS
BEC DE CANE
Référence 0865

SERRURE A LARDER
AXE 40 BLANC
BOUTS RONDS
BEC DE CANE
A CONDAMNATION
Référence 0864

SERRURE A LARDER
AXE 40 BLANC
BOUTS RONDS
CLE L
Référence 0866

CYLINDRES EUROPEENS

CYLINDRES EUROPEENS VARIES

IFAM

- IFAM SERIE F5S
- 5 PISTONS VARIES
- CYLINDRE EUROPEEN 5 GOUPILLES NICKELE VARIE
- FINITION NICKELE SATIN
- RESSORT EN ACIER INOXYDABLE
- 3 CLES NICKELEES NUMEROTEES
- GOUPILLES ANTI-CROCHETAGE
- ANTI-PERCAGE PAR GOUPILLE ET PISTON N°2 EN ACIER
- 1/2 CYLINDRE A PENE INDEXABLE 8 POSITIONS

DOUBLE ENTREES

30 x 30 - Référence 0606
30 x 35 - Référence 0122
30 x 40 - Référence 0607
30 x 50 - Référence 0123
30 x 60 - Référence 1427
30 x 70 - Référence 1457
35 x 35 - Référence 0621
35 x 65 - Référence 1022
40 x 40 - Référence 0617
45 x 45 - Référence 1417

A BOUTON

30B x 30 - Référence 0609
30(B) x 40(B) - Référence 0867
35B x 35 - Référence 0610
40B x 40 - Référence 1061
45B x 45 - Référence 1618

1/2 CYLINDRE

10 x 30 - Référence 0608

CYLINDRES EUROPEENS / PG SIMPLE PG1 ET PG2

- CYLINDRE EUROPEEN 5 GOUPILLES NICKELE SUR PG SIMPLE
- FINITION NICKELE SATIN
- TOUTES LES AUTRES DIMENSIONS SONT RÉALISABLES
- RESSORT EN ACIER INOXIDABLE
- 3 CLES NICKELÉES NUMÉROTÉES
- GOUPILLES ANTI-CROCHETAGE
- ANTI-PERCAGE PAR GOUPILLE ET PISTON N°2 EN ACIER
- 1/2 CYLINDRE A PENE INDEXABLE 8 POSITIONS

DOUBLE ENTREES

PG1	PG2
30 x 30 - Référence 0124	Référence 0218
30 x 35 - Référence 0125	Référence 0140
30 x 40 - Référence 0126	Référence 0219
30 x 50 - Référence 0138	Référence 0363
30 x 70 - Référence 1619	Référence 1620
35 x 35 - Référence 0577	Référence 0132
40 x 40 - Référence 0121	Référence 0129
45 x 45 - Référence 1615	Référence 1621

A BOUTON

PG1	PG2
30B x 30 - Référence 0139	Référence 1165
30(B) x 40(B) - Référence 0134	Référence 1171
35B x 35 - Référence 0133	Référence 1170
40B x 40 - Référence 1526	Référence 1622

1/2 CYLINDRE

PG1	PG2
10 x 30 - Référence 0136	Référence 0131

CLES DE PASSE GENERAL

CLE DE PASSE GENERAL SIMPLE PG1 OU PG2
POUR CYLINDRE 5 GOUPILLE F5S
Référence 0127

CYLINDRES EUROPEENS SERIE C S'ENTROUVRANT

IFAM

- IFAM SERIE C
- ECONOMIQUE
- CYLINDRE EUROPEEN 5 PISTONS NICKELES S'ENTROUVRANT
- FINITION NICKELÉE SATINÉE
- 3 CLES NICKELÉES

DOUBLE ENTREES

30 x 30 - Référence 0574
30 x 40 - Référence 0611
35 x 35 - Référence 0141
40 x 40 - Référence 0130

A BOUTON

30B x 30 - Référence 0613

1/2 CYLINDRE

10 x 30 - Référence 0612

CYLINDRES EUROPEENS ECONOMIQUES CHANTIER VARIES

- IFAM SERIE C
- ECONOMIQUE
- CYLINDRE EUROPEEN 5 PISTONS LAITON NICKELE VARIE
- 3 CLES NICKELEES
- CYLINDRE EUROPEEN ECONOMIQUE NICKELE
- LIVRES AVEC 2 VIS : 40 + 60MM

DOUBLE ENTREES

30 x 30 - Référence 0619
30 x 40 - Référence 0614
35 x 35 - Référence 0568
40 x 40 - Référence 0840

A BOUTON

30B x 30 - Référence 0673

1/2 CYLINDRE

10 x 30 - Référence 0615

FERME - PORTES

FERME-PORTE TS33

- ARGENT CF
- BRAS A COULISSE
- CAPOT ARGENT
- COUPE-FEU EN1154A
- FORCE REGLABLE DE 1 A 3
  Référence 0406

FERME-PORTE TS31

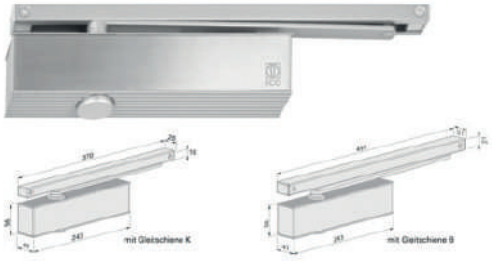

- CAPOT INOX
- BRAS A COULISSE
- COUPE-FEU EN1154A
- NORME HANDICAPE
- REGLAGE DE LA FORCE
  A L OUVERTURE ET A LA FERMETURE
- FORCE REGLABLE DE 1 A 3
  Argent : Référence 0400
  Blanc : Référence 0929
  Noir : Référence 0928

ARRET A 90° POUR FERME-PORTE TS31

- ARRET A 90° POUR FERME PORTE TS31
  A GLISSIERE
- ARRET MECANIQUE POUR GLISSIERE
- ANGLE D'OUVERTURE REGLABLE DE
  80° A 130°
  Référence 0579

FERME-PORTE MULTIGENIUS

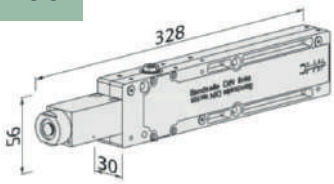

- REGLAGE POST-INSTALLATION
- ADAPTABILITE
  Référence 0874

BRAS A COULISSE POUR MULTIGENIUS

- ACIER INOXYDABLE POUR UNE DURABILITE ACCRUE
- CONCU POUR LES FERMES-PORTES ENCASTRES
  Référence 0875

FERME-PORTE SEVAX ESV7163

- SERIE 6 – BRAS A GLISSIERE
- BOIS / METAL / VERRE
- ESTHETIQUE, SIMPLICITE D'INSTALATION, NEUF
  OU RENOVATION PORTE SIMPLE ACTION
- MONTAGE SUR LE PANNEAU DE PORTE OU SUR LE LINTEAU
- FORCE 3 FIXE
- VITESSE DE FERMETURE REGLABLE
- A-COUP A LA FERMETURE
- LARGEUR MAXIMALE DE LA PORTE : 950 MM
- ANGLE D'OUVERTURE MAXIMAL : 180°
- NORMES EN1154 : 1996/A1 : 2002/AC : 2006
  Argent : Référence 1100
  Blanc : Référence 1102
  Noir : Référence 1101

SELECTEUR DE FERMETURE

- SELECTION DE FERMETURE ENTRE 2
  VANTAUX EQUIPES DE FERME-PORTE
- REVERSIBLE
- POSE EN APPLIQUE POUR TOUT TYPE DE FERME-PORTE
  Référence 0626

ANTIPANIQUES

BARRE ANTIPANIQUE ISEO 1 POINT COUPE FEU GRISE

- REVERSIBLE
- NORME NF EN 1125:2008
- RESISTANCE A LA COROSION = 240 HEURES (GRADE MAXIMUM PREVU PAR LA NORME)
- PROTECTION ANTI-BACTERIENNE
- BARRE DE 840MM RECOUPABLE JUSQU'A 330MM
- HAUTEUR 2270MM
- AUTRES COULEURS SUR DEMANDE
- TESTE SELON LES CONDITIONS REQUISES PAR LA REGLEMENTATION UNI EN1125 JUSQU'A 500 000 CYCLES

Référence 0837

BARRE ANTIPANIQUE ISEO 2/3 POINTS COUPE FEU GRISE

- REVERSIBLE
- NORME NF EN 1125:2008
- RESISTANCE A LA COROSION = 240 HEURES (GRADE MAXIMUM PREVU PAR LA NORME)
- ENDURANCE = 200000 OUVERTURES
- PROTECTION ANTI-BACTERIENNE
- BARRE DE 840MM RECOUPABLE JUSQU'A 330MM
- HAUTEUR 2270MM
- AUTRES COULEURS SUR DEMANDE
- TESTE SELON LES CONDITIONS REQUISES PAR LA REGLEMENTATION UNI EN1125 JUSQU'A 500 000 CYCLES

Référence 0838

MODULE EXTERIEUR + CYLINDRE POUR BARRE ANTIPANIQUE

- BEQUILLE + DEMI CYLINDRE
- S'ADAPTE SUR LES BARRES ISEO

Référence 0839

PUSH BARRES

PUSH BARRE ISEO IDEA 1 POINT COUPE-FEU

- 1 POINT
- NORME NF EN 1125:2008
- RESISTANCE A LA COROSION = 240 HEURES (GRADE MAXIMUM PREVU PAR LA NORME)
- PROTECTION ANTI-BACTERIENNE
- HAUTEUR 2270MM
- AUTRES COULEURS SUR DEMANDE
- TESTE SELON LES CONDITIONS REQUISES PAR LA REGLEMENTATION UNI EN1125 JUSQU'A 500 000 CYCLES

Référence 0869

PUSH BARRE ISEO 2/3 POINTS COUPE-FEU

- 2/3 POINTS
- NORME NF EN 1125:2008
- RESISTANCE A LA COROSION = 240 HEURES (GRADE MAXIMUM PREVU PAR LA NORME)
- PROTECTION ANTI-BACTERIENNE
- BARRE DE 840MM RECOUPABLE JUSQU'A 330MM
- HAUTEUR 2270MM
- AUTRES COULEURS SUR DEMANDE
- TESTE SELON LES CONDITIONS REQUISES PAR LA REGLEMENTATION UNI EN1125 JUSQU'A 500 000 CYCLES

Référence 0870

MODULE EXTERIEUR + CYLINDRE POUR PUSH BARRES

- BEQUILLE + DEMI CYLINDRE
- S'ADAPTE SUR LES PUSHS ISEO

Référence 0839

CREMONES POMPIER & TRINGLES

CREMONE POMPIER + TRINGLE

- ARGENT - Référence 0249
- BLANC - Référence 0211
- NOIR - Référence 0195

CREMONE POMPIER ROTATIVE + TRINGLE

- ARGENT - Référence 1176

TRINGLE SEULE POUR CREMONE DS

- ARGENT - Référence 0212
- BLANC - Référence 0238
- NOIR - Référence 0871

PLINTHES AUTOMATIQUES

PLINTHE TREND JOINT C

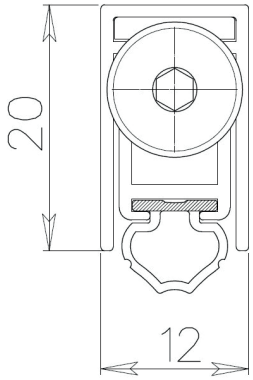

- PLINTHE POUR PORTE BOIS / PVC / ALUMINIUM / SECURITE
- JOINT C ABATTEMENT DE 39 DB
- RESULTAT EXCEPTIONNEL POUR UNE PLINTHE SI PETITE
- DIMENSION : H 20MM X l 12MM

330MM - Référence 1624
430MM - Référence 0686
530MM - Référence 0687
630MM - Référence 0905
730MM - Référence 0688
830MM - Référence 0689
930MM - Référence 0690
1030MM - Référence 0691

SUR MESURE POSSIBLE SUR COMMANDE

PLINTHE TREND PLUS

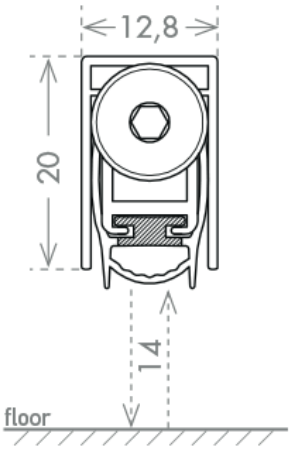

- MODELE ACOUSTIQUE OFFRANT UN ENCOMBREMENT LE PLUS REDUIT.
- CERTIFIE POUR UN ABATTEMENT DE 50 dB
- PEUT ETRE UTILISE AVEC L'ACCESSOIRE DOPPIO PULSANTE POUR UNE FERMETURE PLUS EFFICACE.
- CONVIENT EGALEMENT POUR PORTES PIVOTS AVEC L'ACCESSSOIRE ACTUATOR PIVOT.

330MM - Référence 1625
430MM - Référence 1024
530MM - Référence 1025
630MM - Référence 1026
730MM - Référence 1027
830MM - Référence 1028
930MM - Référence 1029
1030MM - Référence 1030
1130MM - Référence 1031

SUR MESURE POSSIBLE SUR COMMANDE

PLINTHE ACOUSTIC ALU ASACA

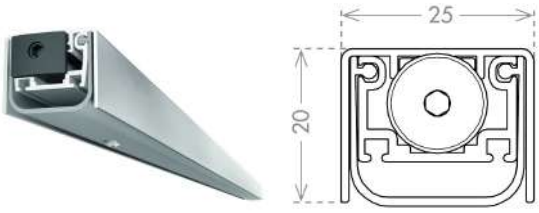

- PLINTHE CLASSIQUE POUR PORTES PVC / ALUMINIUM / SECURITE
- ABATTEMENT ACOUSTIQUE 50dB
- DIMENSION : H 20 MM X l 25 MM

330MM - Référence 1623
430MM - Référence 0590
530MM - Référence 0589
630MM - Référence 0588
730MM - Référence 0587
830MM - Référence 0586
930MM - Référence 0585
1030MM - Référence 0584
1130MM - Référence 0979

SUR MESURE POSSIBLE SUR COMMANDE

PLINTHE AMOVIBLE ASGSFI JOINT C

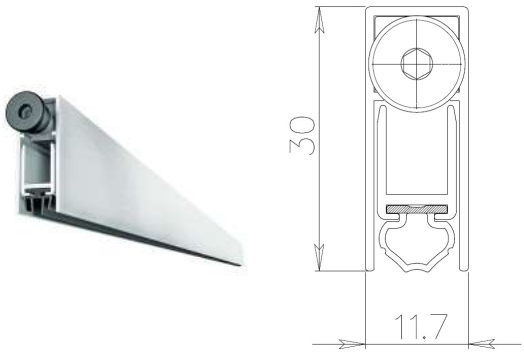

- PLINTHE POUR PORTE BOIS / PVC / SECURITE
- JOINT C ABATTEMENT DE 39dB
- DIMENSION : H 30MM X l 11.7MM

330MM - Référence 0879
430MM - Référence 0880
530MM - Référence 0881
630MM - Référence 0882
730MM - Référence 0883
830MM - Référence 0884
930MM - Référence 0886
1030MM - Référence 0887
1130MM - Référence 0888

SUR MESURE POSSIBLE SUR COMMANDE

PLINTHE PORTE GLACE ASGLA JOINT C

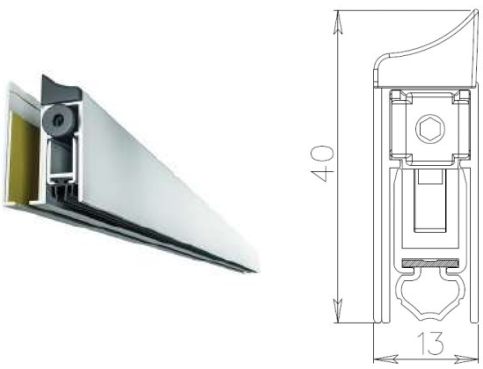

- PLINTHE POUR PORTE EN VERRE
- JOINT C
- DIMENSION : H 40MM X l 13MM

530MM - Référence 0716
630MM - Référence 0717
730MM - Référence 0718
830MM - Référence 0719
930MM - Référence 0720
1030MM - Référence 0721
1130MM - Référence 0722

SUR MESURE POSSIBLE SUR COMMANDE

PAUMELLES ET CHARNIERES

PAUMELLES INOX 140X70 MAIN DROITE

Référence 0327

PAUMELLES INOX 140X70 MAIN GAUCHE

Référence 0328

CHARNIERES DOUBLE ACTION 150 MM

- OUVERTURE A 180°
- POUR PORTES LOURDES
- FINITION ARGENT

Référence 0319

PRODUITS POUR PORTES GLACE

Stremler
ASSA ABLOY

SERRURE STREMLER 4300 LAGUNE - PENE CENTRE A CYLINDRE ET DOUBLE BEQUILLES CLE I POUR CYLINDRE EUROPEEN

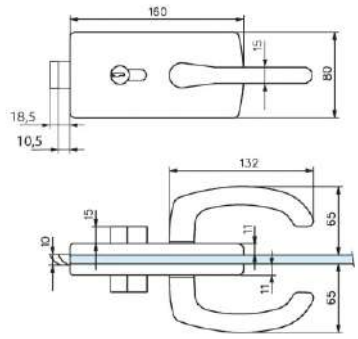

- MONTAGE SUR ENCOCHE 64A
- REVERSIBLE
- A CYLINDRE EUROPPEN PANNETON DIN (NORME DIN 18254)
- RAPPEL DE PENE A LA CLE
- POUR PORTE VERRE TREMPE DE 8 ET 10 MM
- CONDAMNATION PAR CLES AVEC AVANCEMENT DE PENE
- LIVREE AVEC GACHE PLATE ET 3 CLES

BLANC 4300.51.0 Référence 0756
CHROME MAT 4300.31.0 Référence 0755
CHROME BRILLANT 4300.30.0 Référence 0754

SERRURE STREMLER 4301 LAGUNE - PENE CENTRE BEC DE CANE ET DOUBLE BEQUILLES

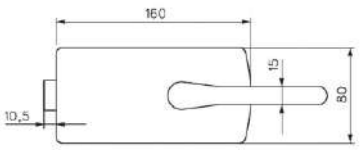

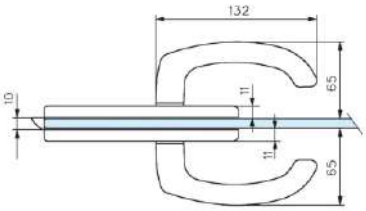

- MONTAGE SUR ENCOCHE 64A
- REVERSIBLE
- POUR PORTE VERRE TREMPE DE 8 ET 10 MM
- LIVREE AVEC GACHE PLATE ET 3 CLES

BLANC 4301.51.0 Référence 0294
CHROME MAT 4301.31.0 Référence 0714
CHROME BRILLANT 4301.30.0 Référence 0652

SERRURE STREMLER 4360 DEPORTE - PENE AXE
SERRURE DE MILIEU A CYLINDRE ET BEQUILLES AVEC DEPORT ET PENE AXE
CLE I POUR CYLINDRE EUROPEEN

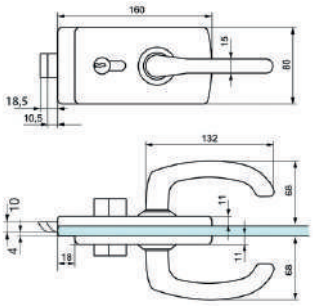

- LE MECANISME DEPORTE PERMET UN CONTACT DE LA PORTE EN FOND DE FEUILLURE, ET ASSURE LA CONTINUITE DU JOINT AU NIVEAU DE LA SERRURE (VOIR SCHEMA)

BLANC 4360.51.0 Référence 0761
CHROME MAT 4360.31.0 Référence 0650
CHROME BRILLANT 4360.30.0 Référence 0760

SERRURE STREMLER 4361 DEPORTE - PENE AXE
SERRURE DE MILIEU ET BEQUILLES AVEC DEPORT ET PENE AXE
BEC DE CANE

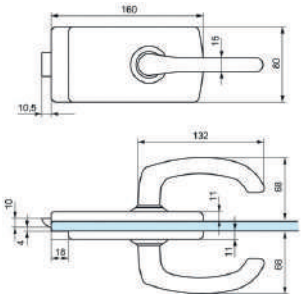

- MONTAGE SUR ENCOCHE 64A
- REVERSIBLE
- POUR PORTE VERRE TREMPE DE 8 ET 10 MM

BLANC 4361.51.0 Référence 0528
CHROME MAT 4361.31.0 Référence 0527
CHROME BRILLANT 4361.30.0 Référence 0526

SERRURE STREMLER 4380 DEPORTE - PENE DESAXE
SERRURE DE MILIEU A CYLINDRE ET BEQUILLES AVEC DEPORT ET PENE DESAXE
CONDAMNATION SANS AVANCEMENT DE PENE
CLE I POUR CYLINDRE EUROPEEN

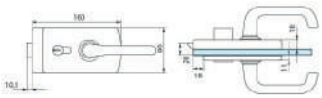

LE MECANISME DEPORTE PERMET UN CONTACT DE LA PORTE EN FOND DE FEUILLURE, ET ASSURE LA CONTINUITE DU JOINT AU NIVEAU DE LA SERRURE (VOIR SCHEMA)

BLANC 4380.51.0 Référence 0763
CHROME MAT 4380.31.0 Référence 0651
CHROME BRILLANT 4380.30.0 Référence 0762

SERRURE STREMLER 4380 DEPORTE - PENE DESAXE SERRURE DE MILIEU ET BEQUILLES AVEC DEPORT ET PENE DESAXE BEC DE CANNE

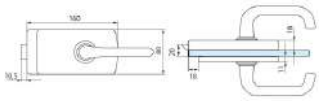

BLANC 4381.51.0 Référence 0933
CHROME MAT 4381.31.0 Référence 0713
CHROME BRILLANT 4381.30.0 Référence 0934

- LE MECANISME DEPORTE PERMET UN CONTACT DE LA PORTE EN FOND DE FEUILLURE ET ASSURE LA CONTINUITE DU JOINT AU NIVEAU DE LA SERRURE (VOIR SCHEMA)

BOITIER GACHE STREMLER 4309 POUR SERRURES LAGUNE 4300

BLANC 4309.51.0 Référence 0759
CHROME MAT 4309.31.0 Référence 0758
CHROME BRILLANT 4309.30.0 Référence 0757

PAUMELLE STREMLER 4200

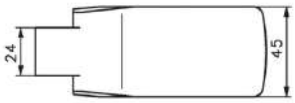

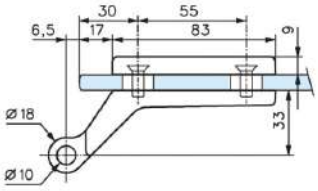

BLANC 4200.51.0 Référence 0747
CHROME MAT 4200.31.0 Référence 0653
CHROME BRILLANT 4200.30.0 Référence 0746

- PAUMELLE POUR FEUILLURES DE 35 A 40MM
- S'UTILISE AVEC LES FICHES 3204 - 3205 - 3206

PAUMELLE STREMLER 4201

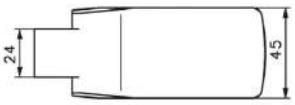

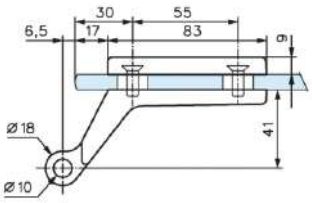

BLANC 4201.51.0 Référence 0750
CHROME MAT 4201.31.0 Référence 0749
CHROME BRILLANT 4201.30.0 Référence 0748

- PAUMELLE POUR FEUILLURES SUPERIEURES A 40MM
- S'UTILISE AVEC LES FICHES 3204 - 3205 - 3206

PAUMELLE STREMLER 4203

- PAUMELLE ET FICHE MULTI FEUILLURE
  POUR TOUS TYPES D'HUISSERIES

BLANC 4203.51.0 Référence 0753
CHROME MAT 4203.31.0 Référence 0752
CHROME BRILLANT 4203.30.0 Référence 0751

FICHE STREMLER 3204 REVERSIBLE POUR HUISSERIES BOIS

- FICHE A ENTAILLER REVERSIBLE POUR HUISSERIES BOIS
- S'UTILISE AVEC LES PAUMELLES 4200 ET 4201

BLANC 3204.51.0 Référence 0743
CHROME MAT 3204.31.0 Référence 0742
CHROME BRILLANT 3204.30.0 Référence 0741

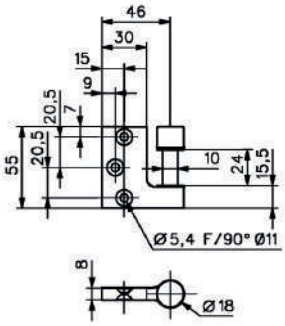

FICHE STREMLER A ENTAILLER NON REVERSIBLE POUR HUISSERIES METALLIQUES

- NON REVERSIBLE (MAIN GAUCHE OU MAIN DROITE)
- S'UTILISE AVEC LES PAUMELLES 4200 ET 4201

CHROME MAT - MAIN DROITE 3205.31.1 Référence 0935
CHROME MAT - MAIN GAUCHE 3205.31.2 Référence 1172

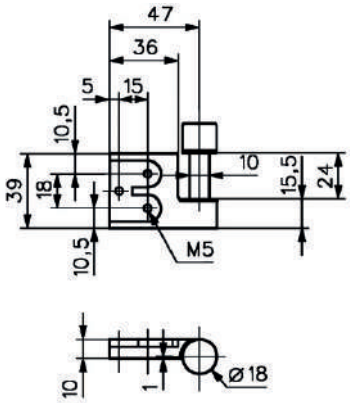

FICHE STREMLER 3206 APPLIQUE HUISSERIES BOIS

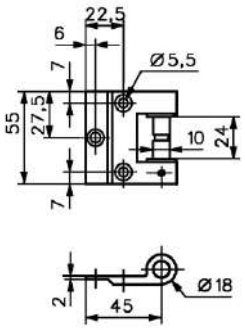

BLANC 3206.51.0 Référence 0936
CHROME MAT 3206.31.0 Référence 0745
CHROME BRILLANT 3206.30.0 Référence 0744

- FICHE EN APPLIQUE REVERSIBLE POUR TOUTES HUISSERIES BOIS, METALLIQUES ET ALUMINIUM
- S'UTILISE AVEC LES PAUMELLES 4200 ET 4201
- CERTAINES COULEURS NE SE FONT QUE SUR COMMANDE

LOQUETEAU A TIRAGE 1446 STREMLER

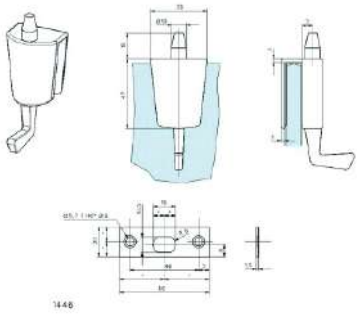

BLANC 1446.51.0 Référence 0740
CHROME MAT 1446.31.0 Référence 0739
CHROME BRILLANT 1446.30.0 Référence 0738

- CERTAINES COULEURS NE SE FONT QUE SUR COMMANDE

VERROU A BASCULE

VERROU A BASCULE

- 160 MM
- CHROME
- A ENCASTRER
- POUR PORTE BOIS OU PVC

Référence 0416

VIS TTPC & TTPF POUR PLAQUES DE PLATRE

VIS TTPC POUR PLAQUES DE PLATRE

- VIS TTPC TETE TROMPETTE POINTE CLOU
- ACIER PHOSPHATE
- FILET FIN
- SANS PRE-PERCAGE

3,5 x 25 - Référence 0011
3,5 x 35 - Référence 0012
3,5 x 45 - Référence 0013
3,5 x 55 - Référence 0014
4,2 x 70 - Référence 0015
4,2 x 80 - Référence 0333
4,8 x 90 - Référence 0016
4.8 x 110 - Référence 0394

VIS TTPF AUTOPERCEUSES POUR PLAQUES DE PLATRE

- VIS TTPF TETE TROMPETTE POINTE FORET
- AUTOPERCEUSES
- ACIER PHOSPHATE
- FILET FIN

3,5 x 25 - Référence 0073
3,5 x 35 - Référence 0299
3,5 x 45 - Référence 0311

VIS AUTOPERCEUSES

VIS AUTOPERCEUSES TRPF TETE BOMBEE

- ACIER ZINGUE
- ASSEMBLAGE DE 2 ACCESSOIRES METALLIQUES
- VENDUES / 1000 PIECES

3,5 x 9,5 MM - Référence 0017
3,5 x 13 MM - Référence 0108
3,5 x 16 MM - Référence 0018
3,5 x 19 MM - Référence 0019
3,5 x 25 MM - Référence 0055
3,5 x 32 MM - Référence 0020
3,9 x 13 MM - Référence 0313
3,9 x 16 MM - Référence 0116
3,9 x 19 MM - Référence 0396
3.9 x 32 MM - Référence 1168
4.8 x 25 MM - Référence 1639
4.8 x 32 MM - Référence 1581
4.8 x 45 MM - Référence 1640

VIS AUTOPERCEUSES TRPF TETE FRAISEE

- VIS EN ACIER ZINGUE
- VENDUES / 1000 PIECES

3,5 x 9,5 MM - Référence 0903
3,5 x 13 MM - Référence 0632
3,5 x 16 MM - Référence 0114
3,5 x 19 MM - Référence 0631
3,5 x 25 MM - Référence 0169
3,9 x 16 MM - Référence 1416
3,9 x 19 MM - Référence 1390
3,9 x 22 MM - Référence 1070
3.9 x 32 MM - Référence 0115
4.8 x 32 MM - Référence 1575
4.8 x 38 MM - Référence 1641
4.8 x 50 MM - Référence 0110

CHEVILLES

CHEVILLES A FRAPPER

- CHEVILLES A FRAPPER TETES PLATES
- AVEC CHEVILLES NYLON
- VENDUES PAR 200 PIECES

5 x 30 - Référence 0010
6 x 40 - Référence 0009
6 x 50 - Référence 0733
6 x 60 - Référence 0203
6 x 80 - Référence 0736

CHEVILLES NYLON SANS COLLERETTE

- CHEVILLE NYLON SANS COLLERETTE
- DIAMETRE 06 LONGUEUR 30MM
  OU DIAMETRE 08 LONGUEUR 40MM
- BOITE DE 200 PIECES

6x30 - Référence 0024
8x40 - Référence 0025

CHEVILLES ZAMAK AUTOPERCEUSES A PLACO

- SPECIAL FIXATION LEGERE DANS LA PLAQUE DE PLATRE
- FIXATION ULTRA RAPIDE
- CHEVILLE EN ZAMAK TRES RESISTANTE A LA CHALEUR
- CHAQUE CHEVILLE EST FOURNIE AVEC UNE VIS A TETE
  RONDE LARGE PH2
- BOITE DE 100 PIECES

Référence 0708

BANDES POUR PLAQUES DE PLATRE

BANDE A JOINT

- ROULEAU DE BANDE PAPIER POUR JOINTS PRE-PLIES
- ROULEAU DE 50 MM x 150 ML
- CARTON DE 10 ROULEAUX

Référence 0075

BANDE ARMEE 50 MM OU XXL 80 MM

- ROULEAU DE BANDE PAPIER POUR JOINTS PRE-PLIES ARME DE 2 FEUILLARDS FLEXIBLES EN METAL
- RECOMMANDE POUR LES ANGLES
- ROULEAU DE 50 OU 80 MM x 30 ML
- CARTON DE 10 ROULEAUX

50 MM - Référence 0074
XXL 80 MM - Référence 1597

RENFORT D'ANGLE

- PROFILE METALLIQUE GALVANISE RECOMMANDE POUR LE RENFORCEMENT ET LA FINITION DES ANGLES SAILLANTS
- ARRETE PERFOREE
- LONGUEUR : 2.5ML / LARGEUR : 25MM x 25MM
- VENDU EN BOTTE DE 20 LONGUEURS OU PALETTE DE 2000 LONGUEURS (5000 ML)

Référence 1023

BANDES ACOUSTIQUES MONOADHESIVES

BANDES ACOUSTIQUES MONOADHESIVES

- ROULEAU DE MOUSSE EN POLYETHYLENE
- ADHESIF SUR UNE FACE POUR L'ISOLATION
- ROULEAUX EN 30 ML

30 x 30 x 3 - Référence 0648 - CARTON DE 40 ROULEAUX
50 x 30 x 3 - Référence 0836 - CARTON DE 22 ROULEAUX

ENDUIT POUR JOINTS

ENDUIT POUR JOINTS

- ENDUIT EN POUDRE A BASE DE PLATRE, LIANT ORGANIQUE, CHARGES MINERALES, ADDITIFS.
- BONNE LISSE, SANS GRUMEUX, PONCAGE FACILE
- COULEUR : BLANC
- TEMPS D'UTILISATION A 20° : 8 HEURES OU 4 HEURES
- TEMPS D'ATTENTE AVANT RECOUVREMENT : APRES SECHAGE COMPLET
- CLASSIFICATION : NF T 36-005 - FAMILLE III, CLASSE 3
- NORME : NF FN 16566, NF EN 13 963, CLASSE 3b
- SAC 25 KG

PRISE 8 HEURES - Référence 1414
PRISE 4 HEURES - Référence 0411

MORTIER ADHESIF

MORTIER ADHESIF

- POUDRE DE MORTIER ADHESIF A MELANGER AVEC DE L'EAU
- TEMPS DE PRISE = 2 HEURES
- ADHESION PARFAITE DES PLAQUES SUR LE SUPPORT
- REACTION AU FEU = A1
- MARQUAGE CE
- SACS DE 25 KG
- NORME 14496

Référence 1415

TRAPPES DE VISITE

TRAPPES DE VISITE ALU + PLAQUES DE PLATRE 12.5 HYDRO

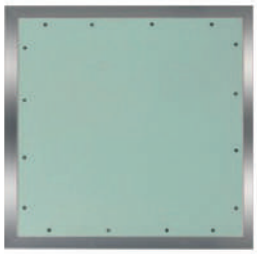

- TRAPPE HYDROFUGE
- ETANCHE A L'AIR ET A LA POUSSIERE GRACE A UN JOINT SUR LA TRANCHE
- OUVERTURE POUSSE/LACHE
- VIS ACCESSIBLES
- DEGONDABLE
- CHAINETTE DE SECURITE
- POSSIBILITE SUR DEMANDE EN SUR MESURE ET EN COUPE-FEU EI30 - EI60 - EI90 - EI120

200 x 200 - Référence 0379
300 x 300 - Référence 0364
400 x 400 - Référence 0369
500 x 500 - Référence 0368
600 x 600 - Référence 0370
700 x 700 - Référence 1635
800 x 800 - Référence 0655
900 x 900 - Référence 1632
1000 x 1000 - Référence 0895
1200 x 600 - Référence 1090
1200 x 800 - Référence 1576
1200 x 1200 - Référence 1021

+ DE TAILLES EN SUR MESURE SUR SIMPLE DEMANDE

TRAPPES DE VISITE ACIER LAQUE BLANCHES A CLES

- OUVERTURE A L'AIDE D'UNE BATTEUSE PVC FOURNIE
- MONTAGE CLOISON ET PLAFOND
- BORDS BISEAUTES

200 x 200 - Référence 0359
300 x 300 - Référence 0346
400 x 400 - Référence 0347
500 x 500 - Référence 0348
600 x 600 - Référence 0349
800 x 800 - Référence 1636

+ DE TAILLES EN SUR MESURE SUR SIMPLE DEMANDE

TRAPPES DE VISITE ACIER LAQUE BLANCHES A CLIC

- OUVERTURE POUSSE / LACHE
- MONTAGE CLOISON ET PLAFOND
- BORDS BISEAUTES

200 x 200 - Référence 0380
300 x 300 - Référence 0381
400 x 400 - Référence 0382
500 x 500 - Référence 0633
600 x 600 - Référence 0384
800 x 800 - Référence 1161

+ DE TAILLES EN SUR MESURE SUR SIMPLE DEMANDE

VOILE DE VERRE

VOILE DE VERRE

- VOILE DESTINE A RENFORCER LE SUPPORT AVANT APPLICATION D'ENDUIT
- V50 45G/M2
- EVITE LES CRAQUELEMENTS
- DESTINATION : MURS ET PLAFONDS
- MARQUE : SEMIN
- VENDU EN ROULEAU DE 1M X 50ML

Référence 0599

COLLE POUR VOILE DE VERRE

COLLE POUR VOILE DE VERRE

- UTILISABLE EN INTERIEUR SUR MURS ET PLAFONDS
- CONVIENT EN LOCAUX HUMIDES
- COMPOSITION : RESINE EN EMULSION, AMIDON, AGENT DE RHEOLOGIE ET DIVERS ADJUVANTS
- SUPPORTS ADMIS : MURS ET PLAFONDS INTERIEURS EN BETON ENDUIT CIMENT, PLAQUES DE PLATRE, CARREAUX DE PLATRE, SOUS-COUCHE D'IMPRESSION
- SEAU DE 10 KG

CARACTERISTIQUES TECHNIQUES :
- TEMPS DE GOMMAGE : 5 A 10 MN
- TEMPS OUVERT : 30 MN
- TEMPS DE PRISE : 12 A 24 HEURES
- DENSITE : ENVIRON 1

Référence 0674

APPUIS INTERMEDIAIRES

APPUIS INTERMEDIAIRES

- SECABLE DE 100 MM A 180 MM
- SYSTEME DE FIXATION REGLABLE POUR LE DOUBLAGE DES MURS SUR OSSATURE METALLIQUE
- CONVIENT AU FOURRURES DE TYPES F45 ET F47
- MATIERE : POLYETHYLENE BASSE DENSITE
- BOITE DE 50 PIECES
- CONFORME AU DTU 25.41

Référence 0643

ACCESSOIRES PLAQUISTE

LEVE PLAQUE TALIATOP

- 2 TABLETTES PORTE-OUTILS
- ANGLE D'INCLINAISON REGLABLE ET VERROUILLABLE
- FACILITE D'UTILISATION LORS DE DECAISSES OU DE SOLS NON PLATS
- BASE PLIANTE AVEC MAT TELESCOPIQUE
- HAUTEUR MAX : 3.30 M
- CHARGE MAXIMUM : 65 KG
- LONGUEUR DES PLAQUES : JUSQU'A 2.80 M

Référence 0658

CHARIOT PORTE-PLAQUES

- CHARIOT MANUEL POUR LE TRANSPORT DE PLAQUES DE PLATRE OU PANNEAUX DE BOIS
- 2 ROUES
- POIGNEES ORIENTABLES ET TELESCOPIQUES
- CHARGE MAXIMUM : 900 KG

Référence 0973

SCIE POUR PLAQUES DE PLATRE

- LONGUEUR : 550 MM
- POIGNEE BI-MATIERE
- DENTURE AMERICAINE IDEALE POUR PLAQUES DE PLATRE
- DENTURE TREMPEE + REVETEMENT ANTIROUILLE DE LA LAME
- ANGLES 90° ET 45° INTEGRES A LA POIGNEE
- LIVREE AVEC FOURREAU DE PROTECTION DE LA LAME

Référence 0656

SCIE GUICHET

- POIGNEE BI-MATIERE POUR DECOUPE DE TOUTE FORME DANS LE PLATRE
- DENTURE TREMPEE
- AFFUTAGE LONGUE DUREE
- LAME ACIER
- LONGUEUR : 160 MM
- LIVREE AVEC FOURREAU DE PROTECTION DE LA LAME

Référence 0894

COUTEAUX A ENDUIRE

- LAME INOX EPAISSEUR 0.5 MM AVEC CHANT RAYONNE POUR UNE MEILLEURE QUALITE DE FINITION
- MANCHE ERGONOMIQUE EN BI-MATIERE SURMOULEE
- BORDS A 90° POUR FAIRE LES ANGLES
- DISPONIBLE EN LARGEUR : 14CM - 16CM - 18CM

LARGEUR 14 CM - Référence 0669
LARGEUR 16 CM - Référence 0657
LARGEUR 18 CM - Référence 0670

PLATOIR

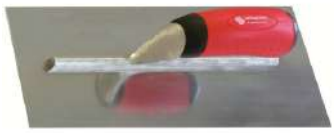

- LAME ACIER INOX ECROUI 5/10EME
- POIGNEE ERGONOMIQUE
- MONTURE ALU MOULEE
- DIMENSION 28 X 12 CM

Référence 0664

PEIGNE A COLLE

- PEIGNE POUR COLLE NEOPRENE
- POIGNEE EN BOIS
- LAME DENTEE EN ACIER
- LONGUEUR : 20 CM

Référence 1156

SANGLES D'ARRIMAGE

- SANGLE 100% POLYESTER
- TENDEUR A CLIQUET DOUBLE SECURITE
- CMU 4 TONNES EN POSITION D'ARRIMAGE
- CONFORME EN 12195-2
- ARRIMAGE A CLIQUET AVEC SANGLE DE 9 M X 50 MM
- VENDU A L'UNITE

Référence 0711

CORDEAU A TRACER

- BOITIER EN ALLIAGE ALUMINIUM TRES RESISTANT
- FIL COTON DIAMETRE 1.5 MM
- LONGUEUR : 30 METRES

Référence 0667

POUDRE A TRACER

- BIBERON 1 KG TRANSLUCIDE
  AVEC BOUCHON VERSEUR

COULEUR BLEUE - Référence 0675
COULEUR ROUGE - Référence 0676

EQUERRE DROITE ET D'ONGLET

- LAME ACIER, TALON ALUMINIUM
- LAME ACIER TREMPE GRADUEE COULEUR JAUNE
- LONGUEUR 300MM

Référence 0666

NIVEAUX ALUMINIUM

- FORME I EN ALUMINIUM 3 MM D'EPAISSEUR
- 2 FIOLES LUMINESCENTES INCORPOREES
- EMBOUTS DE PROTECTION ANTICHOCS
- MAGNETIQUE OU NON MAGNETIQUE
- VENDU A L'UNITE

MAGNETIQUE - Référence 0663
NON MAGNETIQUE - Référence 0662

ACCESSOIRES FAUX PLAFONDS

TIGES FILETEES

- ACIER ZINGUE

DIAM. 06 / 1 METRE - Référence 0107
DIAM. 06 / 2 METRES - Référence 0331
DIAM. 08 / 1 METRE - Référence 0695

ECROUS POUR TIGES FILETEES

- DIAMETRE 06 OU 08
- ECROU HEXAGONAL AVEC FILETAGE
- ACIER ZINGUE
- PAR 100 PIECES

DIAM. 06 - Référence 0257
DIAM. 08 - Référence 0423

MANCHONS

- RACCORD DE 6X20 MM POUR TIGE FILETEE DIAMETRE 06
- ACIER ZINGUE
- BOITE DE 100 PIECES

Référence 0205

DEMI-COLLIER

- FIXATION MURALE OU SUR PLAFOND POUR TIGE FILETEE DIAMETRE 06
- ACIER ZINGUE
- BOITE DE 100 PIECES

Référence 0637

CHEVILLE LAITON

- CHEVILLE LAITON A EXPANSION POUR TIGE DE DIAMETRE 06 OU 08
- BOITE DE 100 PIECES

DIAM. 06 - Référence 0032
DIAM. 08 - Référence 0591

CHEVILLES METALLIQUES

- CHEVILLE D'EXPANSION
  DIAMETRE M6 OU M8 AVEC CONE INTERIEUR
- BOITE DE 100 PIECES

M6 - Référence 0649
M8 - Référence 1578

OUTIL DE POSE

- OUTIL DE POSE

Référence 1315

ATTACHE SUSPENTE PS1

- ACIER EPAISSEUR EN 20/10
- POUR TIGE FILETEES DIAMETRE 06
- BOITE DE 100 PIECES

Référence 0292

BASCULES 6X80 + ROSACES

- BASCULES AVEC ROSACES POUR TIGES
  FILETEES DIAMETRE 06
- ACIER ZINGUE
- 100 BASCULES ET 100 ROSACES PAR SACHET

Référence 0215

ROSACES SEULES POUR BASCULES

- ROSACES SEULES POUR BASCULES
- ACIER ZINGUE
- POUR TIGE FILETEE DIAMETRE 06
- SACHET DE 100 PIECES

Référence 0320

SEGMENTS A RESSORT

- SEGMENT A RESSORT "PAPILLON" ZINGUE
  POUR TIGE FILETEE DIAMETRE 06
- ACIER ZINGUE
- FILETAGE M06
- BOITE DE 100 PIECES

Référence 0304

CAVALIERS PIVOT

- ACIER GALVANISE
- TROU POUR TIGE FILETEE DIAMETRE 06 ET ERGOTS
  POUR SUSPENTE DE 45
- BOITE DE 100 PIECES

Référence 0242

CAVALIERS DROITS

- ACIER GALVANISE
- TROU POUR TIGE FILETEE DIAMETRE 06 ET ERGOTS
  POUR SUSPENTE DE 45
- BOITE DE 100 PIECES

Référence 0930

SUSPENTES ARTICULEES

- ACIER GALVANISE
- ACCESSOIRE DE SUSPENSION FAISANT LE LIEN ENTRE
  LA CHARPENTE EN BOIS ET L'OSSATURE POUR PLAFOND
  EN PLAQUE DE PLATRE
- 2 TROUS FILETES M6
- BOITE DE 50 PIECES

Référence 1481

ECLISSES CAMELEON

- ECLISSES POUR FOURRURE DE 45 ET 47
- ACIER ZINGUE
- BOITE DE 50 PIECES

Référence 0310

SUSPENTES METALLIQUES

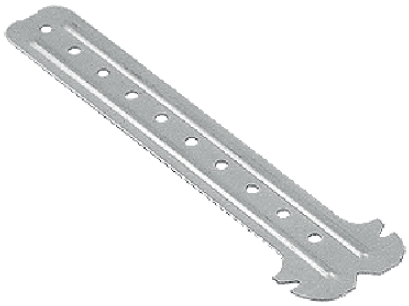

- POSE CLASSIQUE ET RAPIDE
- CONVIENT AUX FOURRURES DE 45 ET 47
- ACIER GALVANISE
- POUR SUSPENTES LONGUES, NOUS CONSULTER

90 MM - Référence 0371 / 100 PIECES
180 MM - Référence 0372 / 100 PIECES
240 MM - Référence 0375 / 50 PIECES
300 MM - Référence 0376 / 50 PIECES
400 MM - Référence 0392 / 50 PIECES
480 MM - Référence 0404 / 50 PIECES
640 MM - Référence 0405 / 50 PIECES
720 MM - Référence 1060 / 50 PIECES
1040 MM - Référence 1386 / 50 PIECES

SUSPENTES ACOUSTIQUES

- CONCUES POUR LE MONTAGE D'UN FAUX PLAFOND ISOLANT ACOUSTIQUE EN PLAQUE DE PLATRE
- ELEMENT ELASTIQUE PERMETTANT UNE MEILLEURE FIXATION DE LA RONDELLE FAVORISANT LE BON FONCTIONNEMENT ET L'ATTENUATION DES VIBRATIONS
- POSSIBILITE DE CHARGE JUSQU'A 296 KG
- COMPATIBLE F47 ET F45
- BOITE DE 30 PIECES

Référence 0624

CLIPS DE FIXATION POUR I.P.N

- CLIP DE FIXATION (ATTACHE CADDY) POUR POUTRE METALIQUE (I.P.N.)
- POUR POUTRE METALLIQUE DE 4 A 10 MM OU DE 10 A 15 MM

4 A 10 MM - Référence 0243 / 100 PIECES
10 A 15 MM - Référence 0244 / 100 PIECES

SUSPENTES BETON

- SUSPENTE POUTRELLE BETON POUR HOURDIS ALLEGE
- PERMET DE FIXER LES OSSATURES PLAFOND OU AUTRE ACCESSOIRES SUR LE TALON DE POUTRELLES BETON

Référence 0428 / 50 PIECES

PITONS DE REHABILITATION

- PITONS DE REHABILITATION FEMELLES ACIER
- FIXATION BOIS POUR TIGE FILETEE DIAMETRE 06
- BOITE DE 100 PIECES

Référence 0247

SILICONES ET MOUSSES POLYURETHANE

illbruck SILICONE BATIMENT TRANSLUCIDE

- COULEUR : TRANSLUCIDE
- POLYMERISANT SOUS L'EFFET DE L'HUMIDITE AMBIANTE
- MASTIC SANS ODEUR RESIDUELLE
- TEMPS DE LISSAGE = 30 MN
- CARTOUCHE DE 310 ML
- CARTON DE 20 CARTOUCHES

Référence 0034

illbruck SILICONE BATIMENT BLANC

- COULEUR : BLANC
- POLYMERISANT SOUS L'EFFET DE L'HUMIDITE AMBIANTE
- MASTIC SANS ODEUR RESIDUELLE
- TEMPS DE LISSAGE = 30 MN
- CARTOUCHE DE 310 ML
- CARTON DE 20 CARTOUCHES

Référence 0035

illbruck MOUSSE POLYURETHANE

- AEROSOL TOUS SENS 360°
- 2 EN 1 POUR UNE UTILISATION MANUELLE ET PISTOLABLE
- UTILISATION : REBOUCHAGE DE TOUT TYPE DE CAVITES : SAIGNEES DE GAINES ELECTRIQUES DANS LE MUR, BRECHES DANS LA MACONNERIE, COFFRAGES, ETC...

AEROSOL 500 ML - Référence 0240
AEROSOL 750 ML - Référence 0355
AEROSOL COUPE FEU 750 ML - Référence 1016

illbruck PISTOLET MOUSSE

- LE PISTOLET ILLBRUCK PERMET D'UTILISER DES MOUSSES EXPANSIVES PISTOLABLES.
- DISPOSE D'UNE VIS DE REGLAGE A L'ARRIERE PERMETTANT DE DOSER AVEC PRECISION LE DEBIT DE MOUSSE.

Référence 1593

COLLES

COLLE DE MONTAGE

- COLLE MULTI-USAGE INTERIEUR ET EXTERIEUR
- FIXATION TYPE NEOPRENE POUR PLINTHES, TASSEAUX, PANNEAUX DECORATIFS, MOULURES DE BOIS ET TOUS SUPPORTS USUELS DU BATIMENT
- COLLE DE MONTAGE A DOUBLE AFFICHAGE
- TEMPS DE PRISE = MAINTIEN IMMEDIAT
- PRISE DEFINITIVE = ENVIRON 48 HEURES
- CARTOUCHE DE 310 ML / CARTON DE 12 CARTOUCHES

Référence 0329

COLLE CONTACT LIQUIDE

- COLLE DE CONTACT LIQUIDE A BASE DE POLYCHLOROPRENE DISPERSE DANS UN MELANGE SPECIAL DE SOLVANTS
- POUR COLLAGE DE PANNEAUX DECORATIFS EN BOIS OU STRATIFIES, BOIS, METAL, TISSUS, CAOUTCHOUC, LIEGE, PLASTICS DURS, CUIRS, SUR LA PLUPART DES PANNEAUX AGGLOMERES, METAL, PLATRAGE, ...
- PRISE RAPIDE
- RESISTANCE TEMPERATURE JUSQU'A + DE 80°C ET A L'HUMIDITE
- BIDON DE 5 LITRES

Référence 1199

COLLE DE FIXATION

- COLLAGE MURAUX GOULOTTES TASSEAUX
- COMPENSE LES INEGALITES DE SUPPORT
- SUPPORT : BOIS, PIERRE, BETON, PLASTIQUE, BRIQUE, METAL ...
- NE COULE PAS
- COULEUR BLANCHE
- CARTOUCHE DE 280ML / CARTON DE 24 CARTOUCHES

Référence 1587

ACRYLIQUES

illbruck — ACRYLIQUE BLANC

- MASTIC ACRYLIQUE MACONNERIE AC702 NEC+ BLANC
- POUR PEINTRE ET PLAQUISTE
- MASTIC MONOCOMPOSANT A BASE DE DISPERSION ACRYLIQUE
- ETANCHEITE DES ASSEMBLAGES ET JOINTS A FAIBLE DILATATION
- REPARATION DE FISSURES
- USAGE INTERIEUR / EXTERIEUR ABRITE
- PEUT SE PEINDRE
- CARTOUCHE DE 310 ML / CARTON DE 20 CARTOUCHES

Référence 0159

SOUDAL — ACRYLIQUE BLANC

- MASTIC ACRYLIQUE MONOCOMPOSANT PLASTO-ELASTIQUE DE GRANDE QUALITE A BASE DE DISPERSIONS ACRYLIQUES
- POUR PEINTRE ET PLAQUISTE
- EXCELLENTE ADHERANCE A DE NOMBREUX MATERIAUX POREUX ET A L'ALUMINIUM
- RECOUVRABLE APRES DURCISSEMENT
- CARTOUCHE DE 280 ML / CARTON DE 24 CARTOUCHES

Référence 1586

PISTOLET SQUELETTE

Référence 0303

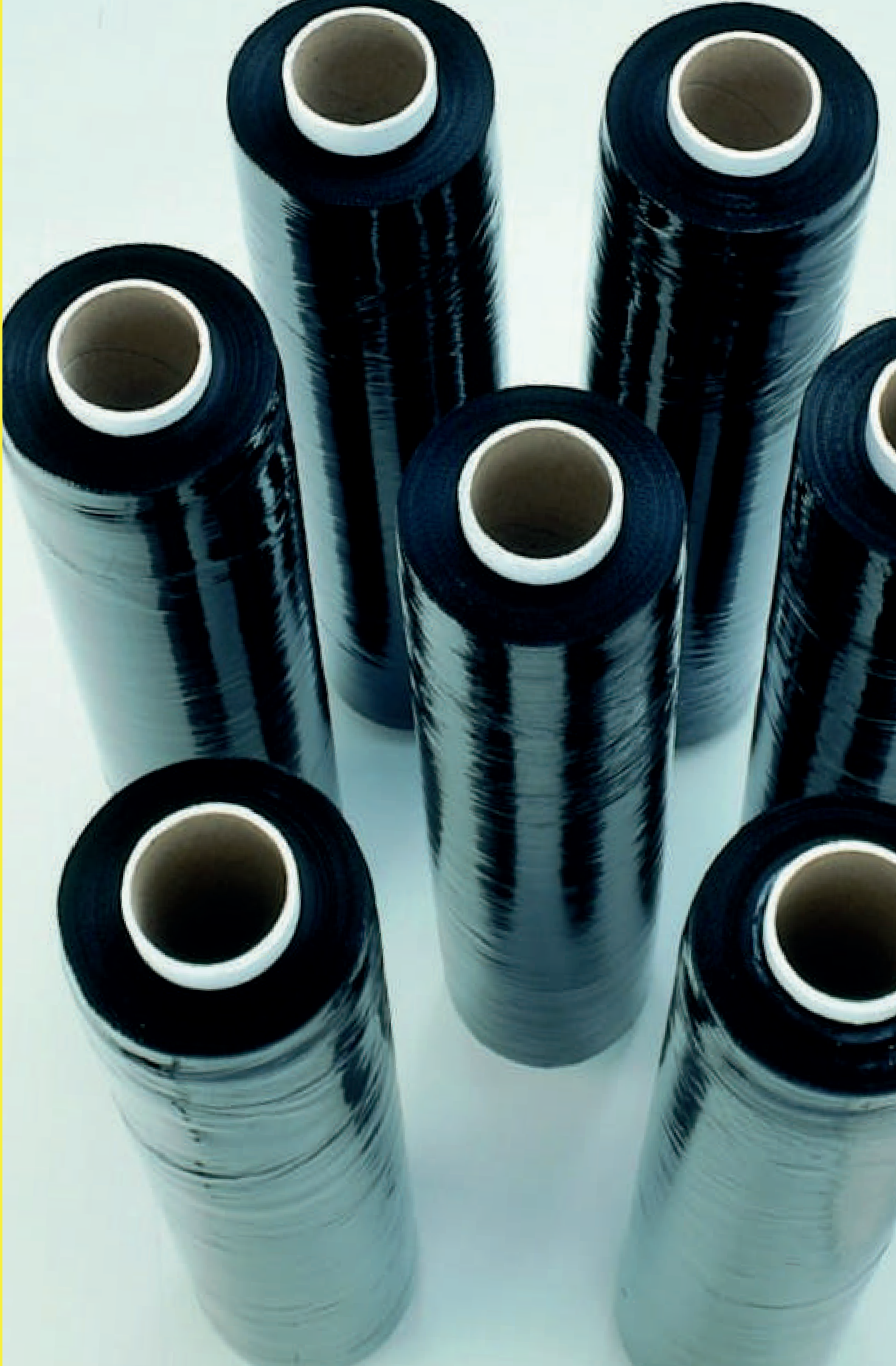

CONSOMMABLES

POLYANES ET PROTECTIONS DES SOLS

POLYANE 60 MICRONS / 150 M2

- EPAISSEUR = 60 MICRONS
- FILM PROTECTION SOLS, MURS ET FACADES
- DIMENSION = 3 ML X 50 ML
- PALETTE DE 67 ROULEAUX
- PLIE EN 4

Référence 0002

POLYANE 80 MICRONS / 150 M2

- EPAISSEUR = 80 MICRONS
- FILM PROTECTION SOLS, MURS ET FACADES
- DIMENSION = 3 ML X 50 ML
- PALETTE DE 67 ROULEAUX
- PLIE EN 4

Référence 0001

POLYANE 150 MICRONS / 150 M2

- EPAISSEUR = 150 MICRONS
- FILM DE PROTECTION SOLS, MURS ET FACADES
- DIMENSION = 3 ML X 50 ML
- PALETTE DE 46 ROULEAUX
- PLIE EN 2

Référence 0393

POLYANE 150 MICRONS / 75 M2

- EPAISSEUR = 150 MICRONS
- FILM DE PROTECTION SOLS, MURS, FACADES ET DALLAGES
- DIMENSION = 3 ML X 25 ML
- PALETTE DE 100 ROULEAUX
- PLIE EN 2

Référence 0618

POLYANE 200 MICRONS / 120 M2

- EPAISSEUR = 200 MICRONS
- FILM PROTECTION SOLS, MURS, FACADES ET DALLAGES
- DIMENSION = 3 ML X 40 ML
- PALETTE DE 46 ROULEAUX
- PLIE EN 2

Référence 0581

POLYANE 60 MICRONS / 340 M2

- EPAISSEUR = 60 MICRONS
- FILM PROTECTION SOLS, MURS, FACADES ET DALLAGES
- DIMENSION = 3 ML X 114 ML
- PALETTE DE 53 ROULEAUX
- PLIE EN 2

Référence 1043

BACHE DE PROTECTION AVEC FEUTRE ANTIDERAPANT

- BACHE DE PROTECTION COMPOSE D'UN FILM ANTIDERAPANT ET D'UN FILM PEHD
- AUTO-ADHERANT POSE RAPIDE ET FACILE SANS ADHESIF
- NE LAISSE PAS DE TRACE
- ETANCHE, PROTEGE DES TRACES ET DES CHOCS
- ROULEAUX DE 1 ML X 25 ML

Référence 0571

PIED DE CLOISON

- PIED DE CLOISON 150 MICRONS
- FILM D'ETANCHEITE DES SOLS SUR TOUTE LA LONGUEUR DE LA CLOISON ANGLES COMPRIS
- ROULEAUX DE 100 ML

260 MM - Référence 0354
300 MM - Référence 0330
330 MM - Référence 1441
360 MM - Référence 0565

FILM BULLES

- FILM A BULLES D'AIR
- PROTECTION DE SURFACE OU EMBALLAGE D'OBJETS FRAGILES LORS DU TRANSPORT
- PRODUIT REUTILISABLE
- ROULEAU DE 1 M X 150 ML
- DIAM. BULLES = 10 MM

Référence 0245

ADHESIFS ET RUBANS

RUBAN ADHESIF EMBALLAGE HAVANE

- ADHESIF EMBALLAGE MULTI-USAGES
- DIMENSION : 50 MM X 66 ML
- MATIERE : POLYPROPYLENE
- CONDITIONNEMENT : 36 ROULEAUX PAR CARTON

Référence 0031

RUBAN ADHESIF PVC ORANGE

- SOLIDE, SOUPLE ET DECHIRABLE A LA MAIN
- PARFAITE ADHERENCE, RETRAIT FACILE ET SANS TRACE APRES PEINTURE OU FILM DE PROTECTION
- DIMENSION : 50 MM X 33 ML
- MATIERE : PVC
- CONDITIONNEMENT : 36 ROULEAUX PAR CARTON

Référence 0152

RUBAN ADHESIF PAPIER CREPE

- ADHESIF DE MASQUAGE
- FACILE A ENLEVER ET FACILE A DECHIRER
- PEUT ETRE UTILISER POUR PROTEGER LES CONTOURS DES SURFACES A PEINDRE
- DIMENSIONS : 48 MM X 50 ML
- CONDITIONNEMENT : 24 ROULEAUX PAR CARTON

Référence 0086

RUBAN ADHESIF ALUMINIUM

- RUBAN ALUMINIUM PARE VAPEUR
- EPAISSEUR : 40 MICRONS

50 MM X 50 ML - Référence 0332 / CARTON DE 24 ROULEAUX
75 MM X 50 ML - Référence 0312 / CARTON DE 16 ROULEAU

RUBAN ADHESIF DOUBLE FACE

- RUBAN DOUBLE FACE MULTI-USAGES
- MATIERE : SUPPORT TISSUS SOUPLE RESISTANT ET ADHESIF CAOUTCHOUC
- DECHIRABLE A LA MAIN
- DIMENSIONS : 50 MM x 25 ML

Référence 0645

RUBALISE

- RUBALISE ROUGE ET BLANC POUR CHANTIER
- BALISAGE DE VOS CHANTIERS ET DELIMITATIONS
- IMPRESSION RECTO / VERSO
- DIMENSIONS : 50 MM x 100 ML

Référence 0128

SACS ET EMBALLAGES

SACS A GRAVATS TISSES

- SACS A GRAVATS TISSES EN POLYPROPYLENE
- TRES RESISTANT : TISSE POUR ETRE LE MOINS DECHIRABLE POSSIBLE
- EVACUATION DES GRAVATS LOURDS
- DIMENSION : 60 X 105 CM
- LOT DE 100 SACS

Référence 0006

SACS POUBELLE 130 LITRES

- CAPACITE : 130 LITRES
- EPAISSEUR : 55 MICRONS
- CARTON DE 100 SACS

Référence 0005

FILMS ETIRABLES 17 MICRONS

- FILM ETIRABLE PRE-ETIRE MANUEL
- MAINTIENT VOS PALETTES PENDANT LES TRANSPORTS OU LES PROTEGE DES INTEMPERIES
- DIMENSIONS : 450 MM X 270 ML
- COLORIS : TRANSPARENT OU NOIR
- MATIERE : POLYETHYLENE
- EPAISSEUR : 17 MICRONS
- CARTON DE 6 ROULEAUX

FILM NOIR - Référence 0932
FILM TRANSPARENT - Référence 0291

HOUSSES ANGLAISES

- HOUSSE PERMETTANT DE RECOUVRIR LES PALETTES DE PLAQUES DE PLATRE ET DE LES PROTEGER DES INTEMPERIES
- DIMENSIONS : 1350 CM X 4350 CM / H 135 CM
- UN ROULEAU = 75 HOUSSES
- UNE PALETTE = 23 ROULEAUX SOIT 1725 HOUSSES

Référence 1316

CHIFFONS ET ESSUYAGE

CHIFFONS BLANCS OPTIQUE

- 100% COTON EXTRA BLANC
- MATIERE : FAIT A PARTIR DE DRAPS DECOUPES EN MORCEAUX PLATS ET REGULIERS
- NE PELUCHE PAS
- BONNE CAPACITE D'ABSORPTION
- CARTON DE 10 KG

Référence 0598

CHIFFONS COULEURS JERSEY

- 100% COTON
- BONNE CAPACITE D'ABSORPTION
- MATIERE : JERSEY COULEUR, MORCEAUX DECOUPES DANS DES VETEMENTS ABSORBANTS
- CARTON DE 10 KG

Référence 1456

BOBINES PAPIER CHAMOIS

- UTILISE POUR LE NETTOYAGE DES PIECES MECANIQUES, DES MAINS, DES ATELIERS...
- FABRIQUE AVEC 100% DE FIBRES DE CELLULOSE RECYCLEES
- ECOLOGIQUE
- SOUPLE, RESISTANT, NE RAYE PAS, ABSORBANT,
- PEU DE PELUCHE
- UNE BOBINE = 1000 FEUILLES
- POIDS 1 BOBINE : 2.2 KG
- DIMENSIONS D'UNE FEUILLE : 26 CM X 30 CM
- LOT DE 2 BOBINES

Référence 0377

RENDEZ-VOUS SUR LE SITE INTERNET FISR
EN SCANNANT NOTRE QR CODE

PETITS OUTILLAGES

VALISE 110 OUTILS

- OUTILS CHROME VANADIUM
- HAUTE PERFORMANCE A LA CORROSION ET A L'USURE
- CHAQUE OUTIL EST FIXE A SA PLACE
- VALISE PLIABLE, ROBUSTE ET FACILEMENT TRANSPORTABLE
- OUTILS PROFESSIONNELS
- MARQUE : CRESCENT

Référence 0671

FORETS BETON SDS MAKITA

- FORETS BETON
- EMMANCHEMENT SDS-PLUS
- 2 TAILLANTS

DIAMETRE 05 X 110 MM - Référence 0026
DIAMETRE 05 X 160 MM - Référence 0077
DIAMETRE 06 X 110 MM - Référence 0027
DIAMETRE 06 X 160 MM - Référence 0028
DIAMETRE 08 X 110 MM - Référence 0029
DIAMETRE 08 X 160 MM - Référence 0030

ENROULEUR CHANTIER

- 4 PRISES H07 3G2.5 16A IP44 BAT106E
- DISJONCTEUR AUTOMATIQUE
- PROTECTION IP44
- TYPE DE COURANT : ALTERNATIF 250V
- NORME NFE 61242/A11/1316

ENROULEUR 25 M : Référence 1157
ENROULEUR 40 M : Référence 0426

DISQUES A TRONCONNER

- COUPE RAPIDE, NET, PROPRE ET PRECISE
- COUPE INOX, ACIERS ET METAUX DE PETITES SECTIONS (TUBES ET PROFILES)
- DIAMETRE : 125 MM

125 MM X 1 MM - Référence 0306
125 MM X 1,6 MM - Référence 0305

VENTOUSES ADLER POWER GRIP

- VENTOUSE POUR MIROITERIE JUSQU'A 100 KG (AVEC UN COEFFICIENT DE 1.7)
- ACTION PAR PRESSIONS SUCCESSIVES SUR LE PISTON
- LE CLAPET PERMET DE LIBERER LA VENTOUSE
- POIDS : 0.8 KG
- SEMELLE EN CAOUTCHOUC DIAMETRE 200 MM
- VENDUE A L'UNITE, EN BOITE JAUNE

Référence 0715

METRE RUBAN

- BOITIER CHROME
- DIMENSIONS : 5 M X 25 MM

Référence 0390

PEINTURES EN BOMBE

- SPRAY DE PEINTURE FLUORESCENTE
- COULEURS ROUGE ET VERTE EN STOCK
- CONTENU : 500 ML

PEINTURE ROUGE - Référence 0841
PEINTURE VERTE - Référence 0842

CISAILLES A TOLE

- MACHOIRES DENTELEES ANTIDERAPANTES EN ACIER AU MOLYBDENE EXTRA-ROBUSTE RESISTANT A L'USURE
- BRANCHES EN ACIER HAUTE ROBUSTESSE

COULEUR VERTE (COUPE A DROITE) - Référence 0235
COULEUR ROUGE (COUPE A GAUCHE) - Référence 0421
COULEUR JAUNE (COUPE DROITE) - Référence 0246

CRAYONS

- CRAYON DE MACON EXTRA DUR VERT
Référence 0592

- CRAYON DE CHARPENTIER ROUGE
Référence 0214

CUTTERS METALLIQUES

- CUTTERS METALLIQUES, PLUS RESISTANTS

LARGEUR 18 MM : Référence 0583
LARGEUR 25 MM : Référence 1160

LAMES DE CUTTERS

- LAMES DE CUTTERS SECABLES

LARGEUR 18 MM / ETUI DE 10 LAMES : Référence 0021
LARGEUR 25 MM / ETUI DE 10 LAMES : Référence 0070

PROJECTEUR ET LAMPE

PROJECTEUR PLIABLE A LED

- CONFORME AUX NORMES CE
- 3 M DE CABLE H05RNF 3G1 - FICHE IP44
- 2700 LUMEN
- TRES GRANDE LUMINOSITE
- TETE EN IP65
- LED DE TYPE 35 SMD - 30 WATT
- FAIBLE DEGAGEMENT DE CHALEUR
- 6400°K
- VITRE NON DEMONTABLE

Référence 1572

LAMPE DE TRAVAIL RECHARGEABLE A LED

- PUISSANCE DES LEDS : 10+3 WATT
- 1000 LUMENS / 220 LUMENS (TORCHE)
- ANGLE DE FAISCEAU : 90° / 15° (TORCHE)
- RESISTANCE AUX CHOCS : IK07
- KELVIN : 6500K
- BATTERIE : LITHIUM-ION 3.7V 6600MAH
- TEMPS DE CHARGE : 3 HEURES
- TEMPS DE FONCTIONNEMENT :
  FRONT = 3 HEURES / TORCHE = 12 HEURES
- 1 CHARGEUR SECTEUR
- 1 CORDON ALLUME CIGARE
- AIMANTEE ET PIVOTANTE
- CROCHET RETRACTABLE
- CLIP DE CEINTURE

Référence 0907

ESCABEAUX ET ECHAFFAUDAGES

ESCABEAU PRO 54 CENTAURE

- ARTICULATION ROBUSTE HAUTE RESISTANCE EN FONTE D'ALUMINIUM
- MARCHES DE QUALITE PROFESSSIONNELLE FIXEES AUX MONTANTS ALUMINIUM PAR SERTISSAGE
- CONFORME A LA NORME EN 131 ET AU DECRET 96-333
- TABLETTE PORTE-OUTILS AVEC REGLETTE GRADUEE ET CROCHET PORTE-SEAU POUR FÛT JUSQU'A 30 KG.
- GRANDE PLATE-FORME DE TRAVAIL ANTIDERAPANTE EN FONTE D'ALUMINIUM (250X250 MM)
- LARGES PATINS ANTIDERAPANTS FIXES PAR VISSAGE.

3 MARCHES - Référence 1445
4 MARCHES - Référence 1446
5 MARCHES - Référence 1447
6 MARCHES - Référence 1448
7 MARCHES - Référence 1449
8 MARCHES - Référence 1450

ESCABEAU AVEC GARDE-CORPS T.REX DUARIB

- PLATE-FORME HAUTEUR FIXE
- ALUMINIUM
- DECRET 2004-924 / NORME PIRL
- LARGEUR 0.78 M
- 3 MARCHES : HAUTEUR DE TRAVAIL : 2.70 METRES
- 4 MARCHES : HAUTEUR DE TRAVAIL : 2.90 METRES
- 5 MARCHES : HAUTEUR DE TRAVAIL : 3.20 METRES

3 MARCHES - Référence 1442
4 MARCHES - Référence 1443
5 MARCHES - Référence 1444

PLANCHER 1M80

- ALUMINIUM
- CONFORME A LA REGLEMENTATION FRANCAISE
- DECRET 2004-924
- NORME NF EN 1004-1
- DIAMETRE DES MONTANTS : 40 MM
- HAUTEUR DE TRAVAIL MAXI : 6.80 M
- LONGUEUR : 1M40 - LARGEUR : 0.62
- DIMENSION EXTERIEURES :
  LONGUEUR : 1.50 M - LARGEUR : 0.72 M
- BASE STANDARD
- MONTAGE ET DEMONTAGE EN SECURITE PAR 1 OPERATEUR
- PLANCHER ALU/BOIS
- PLINTHES ALU INTEGREES
- 1 TRAPPE

PLANCHER 1M80 - Référence 1438
PLANCHER 2M80 - Référence 1439
PLANCHER 4M80 - Référence 1440

PLANCHER 2M80

PLANCHER 4M80

ECHAFAUDAGE TELESCOPIQUE TELETOWER DUARIB

- ALUMINIUM ANODISE
- DIAMETRE DES MONTANTS : MINI 44 MM A MAXI 68 MM
- HAUTEUR DE TRAVAIL MAXI : 4 M
- 7 HAUTEURS DE TRAVAIL MAXI DE 2.33 A 4 M
- REGLAGE DE LA HAUTEUR PAR MONTANTS TELESCOPIQUES
- REGLAGE TOUS LES 25 CM
- MONTAGE ET DEMONTAGE EN SECURITE PAR 1 OPERATEUR
- LISSES ET SOUS-LISSES INTEGREES A LA STRUCTURE
- PLANCHER ALUMINIUM, UNE TRAPPE, PLINTHES ALU AMOVIBLES

Référence 0712

MALAXEUR

MALAXEUR MAX180 AVEC TURBINES LEMAN

- DEMARRAGE PROGRESSIF
- REGULATEUR DE VITESSE ELECTRONIQUE
- DEUX PLAGES DE REGIME, LENT ET RAPIDE
- INTERRUPTEUR DE SECURITE EQUIPE D'UN BOUTON DE VERROUILLAGE
- QUANTITE DE MELANGE : 30-60 KG
- PUISSANCE MOTEUR : 1800 W - 2,4 CV
- MOTEUR : INDUCTION, CLASSE II
- NOMBRE DE VITESSE : 2
- VITESSE DE ROTATION : 150-300/300-650 TR/MN
- FIXATION FILETAGE EXTERIEUR : M14
- TURBINE RECOMMANDEE : DIAM. 160 (L. 590 MM)
- PRESSION ACOUSTIQUE : 85.8 DB
- PUISSANCE ACOUSTIQUE : 96.8 DB
- VIBRATION MAIN-BRAS : 1.5 M/S2
- POIDS NET : 6.4 KG

Référence 1312

OUTILLAGES ELECTRO-PORTATIFS

FISR VOUS PROPOSE UNE LARGE GAMME D'OUTILLAGES
ELECTRO-PORTATIFS DE LA MARQUE MAKITA
VENDUS AVEC OU SANS BATTERIE

VISSEUSE / PERCEUSE

VISSEUSE A CHOC

VISSEUSE PLACO

PERFORATEUR

MEULEUSE D'ANGLE

SCIE CIRCULAIRE

RADIO DE CHANTIER

BATTERIE SEULE

LASERS

LASER KAPRO VERT 873G

- NIVEAU LASER A NIVELLEMENT AUTOMATIQUE
- 3 CROIX
- PIEDS ANTIDERAPANTS
- RAYON VERT

Référence 1087

COMPATIBLE AVEC :
TREPIED AVEC ETAI 886-58 Référence 1088

VALISE LASER MINI VERT 3D

- NIVEAU LASER A FAISCEAU VERT
- LIGNES DANS TOUTES LES DIRECTIONS A 360°
- PORTEE DE 30 M
- RAYON VERT
- COMPREND LUNETTES, SUPPORT DE FIXATION ET TARGET PLATE

Référence 1614

COMPATIBLE AVEC :
TREPIED AVEC ETAI 886-58 Référence 1088

LASER KAPRO ROTATIF 8991

- NIVEAU LASER ROTATIF A NIVELLEMENT AUTOMATIQUE, 360° EN POSITION HORIZONTALE OU VERTICALE
- IP65 : RESISTANT A L'EAU ET AUX PARTICULES DE POUSSIERE
- AVEC POINT D'APLOMB DU PLAFOND AU SOL
- 5 VITESSES VARIABLES
- PORTEE LASER AVEC DETECTEUR : 300 M
- PRECISION 0,1 MM
- RAYON ROUGE
- VALISE DE TRANSPORT COMPRENANT NIVEAU LASER, DETECTEUR AVEC SUPPORT, TELECOMMANDE, LUNETTES, PILES RECHARGEABLES, SUPPORT DE PILES

Référence 1098

COMPATIBLE AVEC :
TREPIED LASER 1M72 Référence 1638
TREPIED KAPRO HAUT Référence 1469

LASER KAPRO 360° 883GB

- NIVEAU LASER VERT 3D
- 3 RAYONS LASER VERT 360°
- PORTEE LASER INTERIEUR 30M
- PLAGE LASER EXTERIEUR 70M
- PRECISION 0.2 MM/M
- PREPARATION TREPIED : FILETAGE 1/4 ET 5/8
- INCLUS : SUPPORT MAGNETIQUE MULTIFONCTIONNEL, LASER DIANE, BATTERIES 2AA ET ETUI RIGIDE

Référence 1389

COMPATIBLE AVEC :
TREPIED LASER 1M72 Référence 1638
TREPIED AVEC ETAI 886-58 Référence 1088
TREPIED KAPRO HAUT Référence 1469

TREPIED AVEC ETAI 886-58

- COMPATIBLE AVEC LE LASER MINI 3D
- ETAI TELESCOPIQUE POLE AVEC SECTIONS FIXES POUVANT ETRE BLOQUEES
- HAUTEUR MAXIMALE : 3,2 M
- TREPIED EN ALUMINIUM A HAUTE RESISTANCE AVEC BULLE CIRCULAIRE
- INCLUT UN SUPPORT POUR LES NIVEAUX LASER, REGLABLE AVEC FILETAGE UNC DE 5/8
- SAC DE TRANSPORT EN NYLON

Référence 1088

COMPATIBLE AVEC :
LASER MIN VERT 3D Référence 1614
LASER KAPRO VERT 873G Référence 1087
LASER KAPRO 360° 883GB Référence 1389

TREPIED LASER 1M72

- COMPATIBLE AVEC LE LASER MINI 3D
- TREPIED EN ALUMINIUM AVEC NIVEAU BULLE
- FACILE A TRANSPORTER
- PIEDS TELESCOPIQUES
- FILETAGE DE 5/8

Référence 1638

COMPATIBLE AVEC :
LASER KAPRO ROTATIF 8991 Référence 1098
LASER KAPRO 360° 883GB Référence 1389

TREPIED HAUT KAPRO

- TREPIED PROFESSIONEL EN ALUMINIUM HAUTE RESISTANCE
- EXTENSIBLE DE 103 CM A 171 CM
- POIDS DE BASE PLAT : 4.5 KG
- FILETAGE : 5/8''
- INCLUT CEINTURE DE TRANSPORT
- ACCESSOIRE IDEAL POUR MESURER LES NIVEAUX ET LES THEODOLITES

Références 1469

COMPATIBLE AVEC :
LASER KAPRO ROTATIF 8991 Référence 1098
LASER KAPRO 360° 883GB Référence 1389

SUPPORT LASER

- MECANISME A HAUTEUR DE CREMAILLERE ET PIGNON REGLABLE AVEC BOUTON DE VERROUILLAGE
- ECHELLE GRADUEE DOUBLE FACE
- BOUTON FILETAGE 1/4
- DOUILLES FILETEES 1/4 ET 5/8 POUR MONTAGE SUR TREPIED
- AIMANTS DE TERRES RARES
- RAINURE EN V
- EMPLACEMENTS POUR BANDES
- TROU DE SUSPENSION VIS / CLOU
- UNITE DE SERRAGE

Référence 1396

EQUIPEMENTS ET PROTECTIONS INDIVIDUELLES

CHAUSSURES DE SECURITE

CHAUSSURES DIADORA SOFTBOX MID

DIADORA

- CHAUSSURES DE SECURITE MONTANTES S3L
- MICROFIBRE HYDROFUGE TECHNOLOGIE AMORTISSANTE SOFTBOX
- BOUT MULTILAYER 200J
- DOUBLURE 100% POLYESTER AVEC INSERT ANTI-DECHAUSSEMENT EN MICROFIBRE
- SEMELLE DE PROPRETE AMOVIBLE EN MOUSSE DE POLYURETHANE ET POLYESTER
- PROTECTION DE TALON EN TPU

36 - Référence sur commande
37 - Référence sur commande
38 - Référence sur commande
39 - Référence sur commande
40 - Référence sur commande
41 - Référence 1485
42 - Référence 1486
43 - Référence 1487
44 - Référence 1488
45 - Référence 1489
46 - Référence sur commande
47 - Référence sur commande
48 - Référence sur commande

CHAUSSURES DIADORA SOFTBOX LOW

DIADORA

- CHAUSSURES DE SECURITE BASSES S3L
- MICROFIBRE HYDROFUGE TECHNOLOGIE AMORTISSANTE SOFTBOX
- BOUT MULTILAYER 200J
- DOUBLURE 100% POLYESTER AVEC INSERT ANTI-DECHAUSSEMENT EN MICROFIBRE
- SEMELLE DE PROPRETE AMOVIBLE EN MOUSSE DE POLYURETHANE ET POLYESTER
- PROTECTION DE TALON EN TPU

36 - Référence sur commande
37 - Référence sur commande
38 - Référence sur commande
39 - Référence sur commande
40 - Référence sur commande
41 - Référence 1490
42 - Référence 1491
43 - Référence 1492
44 - Référence 1493
45 - Référence 1494
46 - Référence sur commande
47 - Référence sur commande
48 - Référence sur commande

DIADORA CHAUSSURES DIADORA SHARK MID

- CHAUSSURES DE SECURITE SEMI-MONTANTES S3
- TISSU TECHNIQUE POLYESTER 350 GR/M2 HYDROFUGE
- TECHNOLOGIE D'AMORTI STABLE IMPACT SYSTEM
- BOUT ALUMINIUM 220J
- DOUBLURE AIR MESH AVEC INSERT ANTI-DECHAUSSEMENT EN MICROFIBRE
- SEMELLE DE PROPRETE AMOVIBLE EN MOUSSE DE POLYURETHANE RESPIRANTE ET TRAITEE AUX CHARBONS ACTIFS

36 - Référence sur commande
37 - Référence sur commande
38 - Référence sur commande
39 - Référence sur commande
40 - Référence sur commande
41 - Référence 1495
42 - Référence 1496
43 - Référence 1497
44 - Référence 1498
45 - Référence 1499
46 - Référence sur commande
47 - Référence sur commande
48 - Référence sur commande

DIADORA CHAUSSURES DIADORA SHARK LOW

- CHAUSSURES DE SECURITE BASSES S3S HYDROFUGE
- TISSU TECHNIQUE POLYESTER
- SUPPORT ERGONOMIQUE DU TALON ET PROTECTION DU BOUT EN TPU
- BOUT ALUMINIUM 220J
- INSERT ANTIPERFORATION K-SOLE
- TECHNOLOGIE D'AMORTISTABLE IMPACT SYSTEM
- DOUBLURE AIR MESH AVEC INSERT ANTI-DECHAUSSEMENT EN MICROFIBRE
- SEMELLE DE PROPRETE AMOVIBLE EN MOUSSE DE POLYURETHANE RESPIRANTE ET TRAITEE AUX CHARBONS ACTIFS

36 - Référence sur commande
37 - Référence sur commande
38 - Référence sur commande
39 - Référence sur commande
40 - Référence sur commande
41 - Référence 1500
42 - Référence 1501
43 - Référence 1502
44 - Référence 1503
45 - Référence 1504
46 - Référence sur commande
47 - Référence sur commande
48 - Référence sur commande

CHAUSSURES DIADORA RUN NET

- CHAUSSURES DE SECURITE BASSES S1PS
- CUIR BOVIN EFFET DAIM ET TISSU POLYESTER
- SUPPORT ERGONOMIQUE DU TALON EN TPU
- BOUT EN ALUMINIUM 200J
- INSERT ANTIPERFORATION K-SOLE
- TECHNOLOGIE NET BREATHING BY GEOX
- DOUBLURE AIR MESH AVEC INSERT ANTI-DECHAUSSEMENT
- SEMELLE DE PROPRETE AMOVIBLE MICROPERFOREE TRAITEE AUX CHARBONS ACTIFS

36 - Référence sur commande
37 - Référence sur commande
38 - Référence sur commande
39 - Référence sur commande
40 - Référence sur commande
41 - Référence 1505
42 - Référence 1506
43 - Référence 1507
44 - Référence 1508
45 - Référence 1509
46 - Référence sur commande
47 - Référence sur commande
48 - Référence sur commande

CHAUSSURES PARADE WILLIS

- CHAUSSURE S3 / EXTERIEUR
- DESSUS CUIR NUBUCK
- DOUBLURE TEXTILE
- EMBOUT POLYCARBONATE
- SEMELLE POLYURETANE ANTIPERFORATION NON METALLIQUE
- NORMES EN ISO 20345:2011

39 - Référence 1304
40 - Référence 1305
41 - Référence 1306
42 - Référence 1307
43 - Référence 1308
44 - Référence 1309
45 - Référence 1310
46 - Référence 1311
47 - Référence sur commande
48 - Référence sur commande

- S3 / EXTERIEUR
- DESSUS CUIR PULL UP
- DOUBLURE FOURRURE IMITATION
- EMBOUT COMPOSITE
- SEMELLE ANTIPERFORATION NON METALLIQUE
- NORMES EN ISO 20345:2011

39 - Référence 1272
40 - Référence 1273
41 - Référence 1274
42 - Référence 1275
43 - Référence 1276
44 - Référence 1277
45 - Référence 1278
46 - Référence 1279
47 - Référence sur commande
48 - Référence sur commande

RENDEZ-VOUS SUR LE SITE INTERNET FISR
EN SCANNANT NOTRE QR CODE

PANTALONS ET BAS DE TRAVAIL

PANTALON DIADORA HYBRID CARGO

DIADORA

- PANTALON CARGO MULTIMATIERE ELASTIQUE
- CEINTURE PROFILEE AVEC ELASTIQUE SUR LES CÔTES POUR PLUS DE CONFORT
- DEUX AMPLES POCHES CARGO AVEC FERMETURE ZIPEE ET VELCRO
- FERMETURE ZIPEE THERMOSOUDEE FLUO CONTRASTANTE
- INSERTS EN TISSU ANTI-ABRASION
- DETAILS REFLECHISSANTS
- LONGUEUR AJUSTABLE

S (38/40) - Référence 1519
M (40/42) - Référence 1520
L (44/46) - Référence 1521
XL (46/48) - Référence 1522

PANTALON DIADORA EASYWORK

DIADORA

- PANTALON EN POLYESTER DE COTON AVEC GENOUILLERE RESISTANTE A L'EAU DOTEE D'UNE OUVERTURE SUR LE CÔTE SUPERIEUR
- POCHE LATERALE EQUIPEE
- PORTE-MARTEAU ET PORTE-METRE EN MATIERE RESISTANTE A L'ABRASION
- CEINTURE PROFILEE ET INSERT EN MATIERE ELASTIQUE SUR L'ENTREJAMBE POUR FAVORISER LA MOBILITE
- DETAILS REFLECHISSANTS
- LONGUEUR REGLABLE

S (38/40) - Référence 1553
M (40/42) - Référence 1554
L (44/46) - Référence 1555
XL (46/48) - Référence 1556

LAFONT

PANTALON LAFONT SPANNER

- CEINTURE ELASTIQUEE
- SANGLE PORTE-OUTILS
- POCHES ITALIENNES
- 2 POCHES CUISSE
- POCHES GENOUX EN TISSU CORDURA ADAPTEES A LA NORME EN 14404
- 2 NIVEAUX DE REGLAGE EN HAUTEUR
- 2 POCHES REVOLVER
- 1 POCHE METRE

38 - Référence 1346
40 - Référence 1347
42 - Référence 1348
44 - Référence 1349
46 - Référence 1350
48 - Référence 1351
50 - Référence 1352

LAFONT

BERMUDA LAFONT IOLIT

- POCHE CUISSE AVEC SOUFFLET
- POCHE METRE
- POCHE REVOLVER
- PANNEAU D'AISANCE A L'ENTREJAMBE
- MATIERE : 65% COTON / 35% POLYESTER

38 - Référence 1353
40 - Référence 1354
42 - Référence 1355
44 - Référence 1356
46 - Référence 1357
48 - Référence 1358
50 - Référence 1359

BERMUDA DICKIES REDHAWK

- 2 POCHES PORTE-OUTIL
- POCHE CARGO
- POCHE METRE
- POCHE STYLO ET BOUCLE MARTEAU
- MATIERE : 65% POLYESTER / 35% COTON

40 - Référence 0937
42 - Référence 0938
44 - Référence 0939
46 - Référence 1004
48 - Référence 1005

VESTES ET HAUTS DE TRAVAIL

BLOUSON LAFONT GRENAT MINERAL LAFONT

- COL MONTANT 1/2 LUNE ZIPPE
- MANCHES MONTEES
- POIGNETS REGLABLES
- 2 POCHES POITRINE
- 2 POCHES BASSE
- CEINTURE REGLABLE
- MATIERE : 60% COTON / 40% POLYESTER

S - Référence sur commande
M - Référence 1207
L - Référence 1208
XL - Référence 1209
XXL - Référence 1210

PARKA LAFONT CHUCK LAFONT

- VETEMENT DE PROTECTION CONTRE LES CLIMATS FRAIS ET LA PLUIE
- PARKA DOUBLEE OUATE + LAINE AVEC COUTURES ETANCHES
- CAPUCHE AMOVIBLE PAR ZIP
- COL MONTANT AVEC MENTONNIERE
- FERMETURE CENTRALE ZIPPEE SOUS PATTE AVEC PRESSIONS
- POCHE INTERIEURE+ BOUCLE ELASTIQUE POUR ECOUTEURS
- BAS DU VETEMENT ET TAILLE REGLABLE AVEC CORDON ELASTIQUE + STOPPER

M - Référence 1237
L - Référence 1238
XL - Référence 1239
XXL - Référence 1240

LAFONT BOMBER LAFONT STATOR

- COULEUR CAMEL
- COL ROND ZIPPE
- MANCHES MONTEES AVEC EMPIECEMENTS
- POIGNETS EN BORD-COTE
- 2 POCHES BASSES
- MATIERE : 65% COTON / 35% POLYESTER

M - Référence 1225
L - Référence 1226
XL - Référence 1227
XXL - Référence 1228

DIADORA POLAIRE DIADORA SWEAT PILE

- POLAIRE AVEC FERMETURE ECLAIR INTEGRALE
- TISSU DOUBLE GRATTAGE
- POCHES MAINS
- BAS ET POIGNETS EN MATIERE ELASTIQUE
- POLAIRE GRATEE SUR LES DEUX COTES
- MATERIAUX : 100% POLYESTER / 280GR/M2

S - Référence 1627
M - Référence 1628
L - Référence 1629
XL - Référence 1630
XXL - Référence 1631

DIADORA TEE-SHIRT DIADORA COTON BIO

- TEE-SHIRT COTON BIO
- JERSEY

XS - Référence 1643
S - Référence 1644
M - Référence 1645
L - Référence 1646
XL - Référence1647
XXL - Référence 1648

GANTS

GANTS DEXTERITE

- TRICOTE 100% POLYESTER LYCRA ROUGE AVEC ENDUCTION EN LATEX NOIR SUR LA PAUME ET LES BOUTS DES DOIGTS
- 2 TAILLES
- COLORIS : ROUGE / NOIR
- NORME : EN388-2003
- VENDU PAR PAIRE

TAILLE 9 - Référence 0427
TAILLE 10 - Référence 0872

GANTS ANTI-COUPURE

- GANTS POUR LA MANIPULATION DE VERRE
- PARE-CUT
- GRADE 4
- REFERENCE K12
- VENDU PAR PAIRE

TAILLE 9 - Référence 1072
TAILLE 10 - Référence 1073

GANTS TRICOT COTON

TALIA PLAST

- TRES CONFORTABLE
- 100% COTON TRICOTE
- BONNE DEXTERITE
- UTILISABLE EN SOUS GANTS
- ACTIVITES DE MAGASINIER OU DE TRANSPORT
- UTILISATION : PROTECTION DES PIECES DE LA SALISSURE, DES EMPREINTES ET DE LA SUDATION
- VENDU PAR PAIRE
- TAILLE UNIQUE : 10
- NORME CE EN 420

Référence 0345

ACCESSOIRES EPI

GILET DE SIGNALISATION JAUNE

- HAUTE VISIBILITE
- GILET 2 BANDES
- TISSU : MAILLE POLYESTER
- COLORIS : JAUNE FLUORESCENT
- NORME : CAT. 1
- EN471:2003

L - Référence 0646
XL - Référence 0647

CASQUE DE CHANTIER

- MODELE : OCEANIC
- CASQUE REGLABLE PAR MOLETTE CRANTEE A CREMAILLERE
- COULEUR : BLANC
- FABRIQUE EN FRANCE
- NORME CE / EN397

Référence 1074

PORTE BADGE ADHESIF POUR CASQUE DE CHANTIER

- IDEAL POUR L'IDENTIFICATION SUR LES CHANTIERS
- PORTE-BADGE EN ABS TRANSPARENT TRES RESISTANT
- FORMAT D'AFFICHAGE 85 X 54 MM
- ETUDIE POUR LES BADGES D'ACCES CHANTIER, CARTES DE VISITE ET BTP OBLIGATOIRES POUR TOUS PROFESSIONNELS DU SECTEUR DU BATIMENT
- FIXATION ADHESIF PUISSANT
- COMPATIBLE CASQUE MODELE OCEANIC

Référence 1582

CASQUE DE CHANTIER AVEC JUGULAIRE

- SANS AERATIONS LATERALES
- VISIERE REDUITE
- JUGULAIRE 4 POINTS LARGEUR 20 MM
- COQUE PE HD TRAITE ANTI UV
- COIFFE TEXTILE AVEC GARNITURE FRONTALE
- TAILLE REGLABLE
- COIFFE TEXTILE AVEC GARNITURE FRONTALE

Référence 1557

CASQUETTE ANTI-HEURT

- CASQUETTE ANTI-HEURT TYPE BASE-BALL
- TRES AEREE, PARTIE SUPERIEURE EN MALLE MESH
- COQUE INTERNE ET MOUSSE CONFORT EN EVA POUR AMORTIR LES CHOCS
- TAILLE UNIQUE REGLABLE DE 55 A 62 CM
- MATIERE : EXTERIEUR : POLYESTER / COQUE : POLYETHYLENE HAUTE DENSITE

Référence 1166

LUNETTES DE PROTECTION GERIN

- LUNETTES INCOLORES
- BRANCHES SPORT, NEZ CONFORT
- PROTECTION CONTRE LES RISQUES MECANIQUES, DE LA SOUDURE, DU RAYONEMENT ULTRAVIOLET, DES RAYONS INFRAROUGES
- TRAITEMENT AR
- NORMES : EN166 / EN170

Référence 0672

BOUCHONS D'OREILLES GERIN

- LOTS DE 20 BOUCHONS SOUPLES ET LEGERS A USAGE UNIQUE
- POUR L'UTILISATION D'OUTILS BRUYANTS COMPRIS ENTRE 103 ET 116 DB (BETONNIERE, TRONCONNEUSE, PERFORATEUR...)
- CES BOUCHONS ANTIBRUIT SONT CONFORMES A LA NORME EN352-2
- AUTRES MODELES SUR DEMANDE

Référence 0684

GERIN MASQUE ANTI-POUSSIERES FFP1

- MASQUES ANTI-POUSSIERES FFP1 NR D SOUPAPE
- MASQUES THERMOFORMES EN FIBRE NON TISSEE
- BARRETTE NASALE AVEC RENFORT EN MOUSSE
- SOUPAPE D'EXPIRATION
- BRIDE ELASTIQUE REGLABLE
- PROTECTION DE TYPE FFP1 NR D
- VME : SUP A 5MG/M3
- FACTEUR DE PROTECTION : 4.5 X VME
- CONFORME A LA NORME : EN149 : 2001 + A1 : 2009
- VENDUS EN BOITE DE 12 PIECES

Référence 0113

GERIN MASQUE ANTI-POUSSIERES FFP2

- MASQUES ANTI-POUSSIERES FFP2 NR D SOUPAPE
- POUR LES TRAVAUX EN AMBIANCE TRES POUSSIEREUSE (INFERIEUR A 5 MICRONS)
- CONFORME A LA NORME : EN 149 : 2001 + A1 : 20
- MASQUES EN FIBRE NON TISSEE
- GRAND CONFORT D'UTILISATION
- VENDUS EN BOITE DE 12 PIECES

Référence 1196

GERIN MASQUE ANTI-POUSSIERES FFP3

- MASQUE ANTI PARTICULES ET POUSSIERES FINES, SOLIDES ET LIQUIDES TRES TOXIQUES (JUSQU'A 50 x VME)
- MASQUE FFP3 AVEC PIPETTE
- JOINT D'ETANCHEITE SUR TOUT LE CONTOUR DU MASQUE
- FFP3 = POUSSIERES TRES TOXIQUES EXEMPLES : POUSSIERES MOYENNEMENT TOXIQUES FFP2 + FUMEES METALLIQUES DE SOUDURE, DE CUIVRE, DE FER, DE ZINC, SCIURE DE BOIS DURS ET EXOTIQUES, AMIANTE (SEULEMENT POUR LES OPERATIONS DE MAINTENANCE ET D'ENTRETIEN)
- VENDUS EN BOITE DE 12 PIECES

Référence 0873

NOTES

L'EQUIPE

FISR

LIONEL VERAN *GERANT*

MICHEL VERAN *DIRECTEUR COMMERCIAL*

NATACHA VIDAL *ASSISTANTE ADMIN*

MATTIEU VIDAL *MAGASINIER*

VINCENT CAMUS *CHAUFFEUR LIVREUR*

MERCI DE VOTRE CONFIANCE

Lionel Véran

FISR

ACCESSOIRES CLOISONS PLAFONDS

RENDEZ-VOUS SUR LE SITE INTERNET
FISR EN SCANNANT NOTRE QR CODE

6, rue Léon Appert 91280 SAINT PIERRE DU PERRAY Tèl : 01 60 78 95 71 contact@fisr.fr